VINFAST

HƯỚNG DẪN SỬ DỤNG
XE MÁY ĐIỆN VINFAST FELIZ

HƯỚNG DẪN SỬ DỤNG FELIZ (2025)

ESPCNE6BOL003/02

MỤC LỤC

1. Giới thiệu 1
1.1. Thông điệp từ VinFast 1
1.2. Hướng dẫn sử dụng tài liệu 2
2. Thông tin an toàn 3
2.1. Vị trí các nhãn mác quan trọng 3
2.2. Thông tin an toàn 5
2.2.1. An toàn cho người sử dụng 5
2.2.2. An toàn cho xe 6
2.2.3. An toàn cháy nổ và bảo vệ môi trường 6
2.2.4. An toàn khi di chuyển trong điều kiện ngập nước 7
3. Tìm hiểu các tính năng của xe 8
3.1. Góc nhìn phía trước 8
3.2. Góc nhìn từ vị trí người lái 8
3.3. Góc nhìn bên trái 9
3.4. Góc nhìn bên phải 10
3.5. Cụm đồng hồ đa chức năng (HMI) 11
3.6. Khóa điện/khóa cổ xe 12
3.7. Cụm tay lái 13
3.8. Tay phanh 16
3.9. Chân chống cạnh 17
3.10. Khoang chứa đồ dưới yên xe 18
3.11. Cổng sạc 19
3.12. Móc treo mũ bảo hiểm 20
3.13. Giắc kết nối pin 21
3.14. Lựa chọn pin Lithium-ion (với xe được trang bị pin phụ) 22
3.15. Ứng dụng điện thoại (với xe được trang bị tính năng thông minh) 23
3.16. Cập nhật phần mềm (với xe được trang bị tính năng thông minh) 23
4. Khởi động và vận hành 24
4.1. Thao tác cơ bản 24
4.2. Kiểm tra trước khi vận hành 24
4.3. Khóa/mở khóa hệ thống điện 25
4.3.1. Chu trình mở khóa xe 25

4.3.2. Chu trình khóa xe 25
4.3.3. Mở khóa yên xe 26
4.4. Vận hành xe điện của bạn 26
4.4.1. Khởi động xe 26
4.4.2. Phanh xe 26
4.4.3. Dừng xe 26
4.4.4. Tắt xe 26
5. Thông tin về pin Lithium-ion và sạc điện 27
5.1. Pin Lithium-ion 27
5.1.1. Tổng quan về pin Lithium-ion 27
5.1.2. Hệ thống quản lý pin Lithium-ion 28
5.2. Bộ sạc kèm theo xe 29
5.3. Sạc điện cho xe 30
5.3.1. Quy trình sạc điện cho xe 31
5.3.2. Gợi ý khi sử dụng 32
5.3.3. Chỉ thị trên cụm đồng hồ đa chức năng HMI 32
5.3.4. Chỉ thị trên sạc điện 32
5.4. Lắp thêm thiết bị điện lên xe 32
6. Bảo dưỡng và điều chỉnh định kỳ 33
6.1. Thông tin cơ bản 33
6.1.1. Khuyến nghị 33
6.1.2. Lịch trình bảo dưỡng 33
6.2. Những nguyên tắc bảo dưỡng cơ bản 36
6.2.1. Kiểm tra phanh trước và sau 36
6.2.2. Kiểm tra mức dầu phanh 37
6.2.3. Thay dầu phanh 38
6.2.4. Kiểm tra và bôi trơn tay phanh trái-phải 39
6.2.5. Kiểm tra độ rơ của tay phanh 39
6.2.6. Kiểm tra bu-lông giữ cụm phanh sau. 41
6.2.7. Công tắc đèn phanh 41
6.2.8. Đèn/còi/công tắc/đồng hồ 42
6.2.9. Kiểm tra cổng sạc xe/giắc kết nối pin 42
6.2.10. Kiểm tra giảm xóc trước 43
6.2.11. Bánh trước 43

6.2.12. Bánh sau 44
6.2.13. Lốp xe 44
6.2.14. Vành mâm đúc 46
6.2.15. Kiểm tra vòng bi bánh xe 46
6.2.16. Kiểm tra và bôi trơn chân chống giữa và chân chống cạnh 47
6.2.17. Kiểm tra cổ phốt 48
6.2.18. Pin Lithium-ion 48
7. Xử lý sự cố 49
7.1. Cụm đồng hồ đa chức năng HMI hiện biểu tượng lỗi 49
7.2. Vặn ga xe không chạy 51
7.3. Không khởi động được xe 51
7.4. HMI hiện mã lỗi 14 51
8. Chăm sóc và bảo quản xe 52
8.1. Chăm sóc xe 52
8.2. Rửa xe 52
8.3. Lưu trữ xe dài hạn 53
8.4. Vận chuyển xe 54
9. Thông số kỹ thuật 55
9.1. Mã số nhận dạng phương tiện 55
9.1.1. Số khung 56
9.1.2. Số động cơ 56
9.1.3. Số khóa điện/khóa cổ xe 57
9.2. Thông số kỹ thuật 57

1. GIỚI THIỆU

1.1. Thông điệp từ VinFast

Xin chúc mừng và cảm ơn bạn đã chọn mua xe máy điện FELIZ. Sự lựa chọn của bạn đã góp phần giúp cho môi trường sống của chúng ta trở nên xanh và sạch hơn.

Cuốn hướng dẫn sử dụng này cung cấp cho bạn những kiến thức hữu ích để làm quen và hiểu sự hoạt động của xe điện FELIZ cũng như bảo trì, bảo dưỡng chiếc xe của bạn đúng cách.

Thông tin trong hướng dẫn sử dụng này dành riêng cho xe của bạn, tuy nhiên, một số mô tả nhất định về các tính năng, chức năng, hiển thị có thể không áp dụng tùy thuộc vào khu vực thị trường, phiên bản phần mềm hoặc thời điểm mua.

Tất cả các thông tin trong tài liệu này chỉ mới nhất tại thời điểm in. VinFast có thể thay đổi hoặc cập nhật nhằm đáp ứng chính sách cải tiến sản phẩm liên tục, tuân thủ theo quy định của pháp luật.

Hình minh họa trong cuốn sách này có thể không giống với hình thực tế.

CHÚ Ý: *Tài liệu hướng dẫn sử dụng này nên được xem như là một phần không thể thiếu của xe. Bạn nên cất trên xe để tiện tham khảo và tài liệu nên được kèm theo xe khi đổi chủ sở hữu.*

Khi có nhu cầu sửa chữa, bảo dưỡng bạn hãy mang xe đến các đại lý phân phối (ĐLPP) và xưởng dịch vụ (XDV) của VinFast. Các kỹ thuật viên của ĐLPP và XDV (đã được qua đào tạo và có chứng chỉ cấp bởi VinFast) sẽ mang đến cho bạn sự phục vụ tận tâm và chu đáo nhất.

1.2. Hướng dẫn sử dụng tài liệu

⚠ CẢNH BÁO!

Vui lòng đọc kỹ toàn bộ tài liệu này trước khi vận hành xe. Đừng thử vận hành xe cho đến khi bạn đã có đầy đủ kiến thức về hệ thống điều khiển, các tính năng vận hành của chiếc xe. Kiểm tra xe thường xuyên, thực hiện bảo dưỡng phù hợp cùng với kỹ năng lái xe tốt giúp bạn sử dụng xe một cách an toàn, tin cậy. Việc bỏ qua một số nội dung trong tài liệu này có thể ảnh hưởng đến quyền lợi bảo hành của bạn.

Hãy xem mục lục để xác định phần nội dung nào bạn muốn tìm.

Trong tài liệu có một số nội dung được đặc biệt nhấn mạnh mà bạn cần chú ý:

NGUY HIỂM!: Chỉ ra những điểm có thể gây thương tích cho bạn hoặc người khác.

CẢNH BÁO!: Chỉ ra những điểm có thể gây hỏng hóc cho xe điện của bạn.

CHÚ Ý: Chỉ rõ những thao tác đặc biệt cần phải tuân thủ để tránh hư hỏng cho xe hoặc tài sản khác.

Viết tắt	Giải nghĩa
HMI	Cụm đồng hồ đa chức năng
BMS	Hệ thống quản lý pin Lithium-ion
SOC	Dung lượng pin Lithium-ion còn lại
MCU	Hộp điều khiển động cơ
SCU	Bộ điều khiển tính năng thông minh
Chế độ Parking	Chế độ vô hiệu hóa tay ga

2. THÔNG TIN AN TOÀN

2.1. Vị trí các nhãn mác quan trọng

Đọc và hiểu tất cả các nhãn mác trên xe. Những nhãn mác này chứa các thông tin quan trọng để bạn vận hành xe an toàn và đúng cách. Không được bóc bất kỳ một nhãn mác nào trên xe. Nếu những nhãn mác này khó đọc hoặc bị bong ra, hãy đến ĐLPP và XDV của VinFast để thay thế.

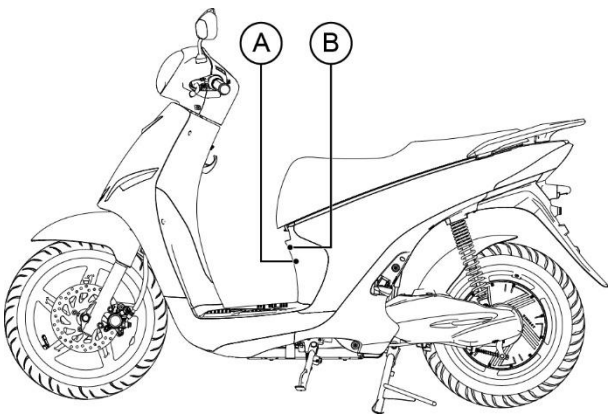

A. Tem nhãn hàng hóa

XE MÔ TÔ HAI BÁNH ĐIỆN

Nhãn hiệu: VINFAST

Số loại: .....

QCVN 14:2024/BGTVT

- Lắp ráp tại: .....
- Đ/c: .....
  .....
- Chỉ tiêu cơ bản: Khối lượng bản thân: .....Kg
  Công suất danh định động cơ: .....W
- Chứng nhận chất lượng số: .....
- Năm sản xuất: XXXX Xuất xứ: Việt Nam.
- Xem chi tiết tại hướng dẫn sử dụng kèm theo xe.

B. Tem thông số lốp

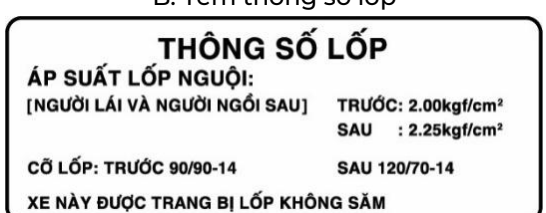
THÔNG SỐ LỐP

ÁP SUẤT LỐP NGUỘI:

[NGƯỜI LÁI VÀ NGƯỜI NGỒI SAU] TRƯỚC: 2.00kgf/cm²

SAU : 2.25kgf/cm²

CỠ LỐP: TRƯỚC 90/90-14 SAU 120/70-14

XE NÀY ĐƯỢC TRANG BỊ LỐP KHÔNG SĂM

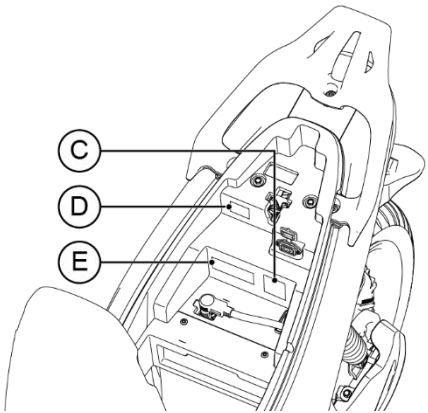

C. Tem khuyến cáo sử dụng pin Lithium-ion

E. Tem cảnh báo cắm giắc

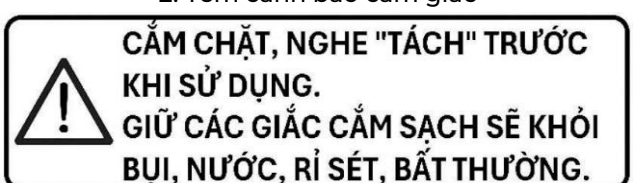

D. Tem thông số pin sử dụng

2.2. Thông tin an toàn

2.2.1. An toàn cho người sử dụng

- Đọc kỹ tất cả hướng dẫn trước khi sử dụng sản phẩm.
- Để giảm nguy cơ chấn thương, cần có sự giám sát chặt chẽ khi sử dụng sản phẩm ở gần trẻ em.
- Tuyệt đối không lái xe sau khi uống rượu bia hoặc sử dụng chất kích thích.
- Trước khi lái xe, phải chắc chắn rằng bạn đã hiểu rõ quy trình vận hành và thành thạo kỹ năng điều khiển xe an toàn.
- Người lái và người ngồi sau phải đội mũ bảo hiểm đã được kiểm định chất lượng.
- Luôn sử dụng các thiết bị hỗ trợ an toàn lái xe:
  + Nên đeo kính chống bụi hoặc kính che mặt không làm cản trở tầm nhìn.
  + Nên mặc áo sáng màu hoặc có phản quang khi lưu thông trên đường vào ban đêm.
- Tư thế lái xe nghiêm túc: Luôn để hai tay lên tay lái, cả hai bàn chân lên sàn để chân, hãy nhớ không sử dụng điện thoại, máy nghe nhạc khi đang lái xe.
- Tránh mở hết tay ga và tăng tốc đột ngột. Để phát huy tối đa hiệu quả phanh, nên bóp đồng thời cả hai phanh, không bóp phanh quá đột ngột.
- Luôn tuân thủ các quy định an toàn của luật giao thông đường bộ, tuân thủ quy định về tốc độ. Chú ý tình trạng mặt đường, giao thông khi vận hành xe.
- Điều chỉnh tay ga phù hợp với từng địa hình di chuyển. Tăng ga từ từ khi khởi hành.
- Luôn chú ý tín hiệu từ các phương tiện giao thông khác, hãy nhớ bật đèn báo rẽ trước khi chuyển hướng hoặc chuyển làn, chắc chắn rằng những người điều khiển xe khác có thể nhìn thấy bạn đồng thời sử dụng còi xe khi cần thiết. Luôn sử dụng đèn chiếu xa/chiếu gần khi vận hành xe trong điều kiện trời tối.
- Vận hành xe một cách cẩn thận khi gặp thời tiết và địa hình không thuận lợi.

- Lưu ý đỗ hoặc dừng xe trên bề mặt bằng phẳng và chắc chắn.

⚠ CẢNH BÁO!
Điện áp hệ thống điện trên xe cao hơn 60V có thể gây nguy hiểm cho người dùng.

- Xe điện của bạn có chứa các thiết bị hoạt động ở điện áp cao trên 60V. Mức điện áp này là nguy hiểm và có thể gây thương tích khi tiếp xúc với cơ thể. Hãy trang bị các biện pháp phòng ngừa cần thiết trước khi tiếp xúc với hệ thống điện trên xe.
- Sử dụng xe trong điều kiện thời tiết mưa bão, ngập lụt có thể gây nguy hiểm cho bạn và làm hư hỏng các hệ thống điện của xe.

2.2.2. An toàn cho xe

- Kiểm tra xe trước khi vận hành để đảm bảo tình trạng xe và cảm giác lái xe tốt nhất.
- Tuân thủ lịch kiểm tra, bảo dưỡng định kỳ theo khuyến nghị.
- Không để áo mưa, hàng hóa cồng kềnh che khuất các đèn tín hiệu trên xe.
- Kết cấu xe chỉ thiết kế cho 1 người lái và 1 người ngồi sau.
- Tuyệt đối không chở người, hàng hóa vượt quá tải trọng của xe.
- Vận hành xe điện trong điều kiện thời tiết quá nóng có thể xảy ra hiện tượng hiệu năng của xe giảm để làm giảm sự phát nhiệt. Pin Lithium-ion sẽ ngừng hoạt động khi nhiệt độ bên trong pin vượt ngưỡng 70°C.

2.2.3. An toàn cháy nổ và bảo vệ môi trường

- Tuân thủ tất cả các quy định của pháp luật khi vứt bỏ pin đã qua sử dụng.
- Không tự ý sửa chữa pin khi xảy ra sự cố mà phải đem đến trung tâm bảo hành gần nhất của VinFast để khắc phục.
- Không đặt xe và pin Lithium-ion gần lửa và các nguồn nhiệt như bếp, lò sưởi dẫn tới pin có thể cháy, nổ khi quá nóng.

- Không được đập vỡ hoặc đâm thủng pin. Tránh đè nén pin với áp lực lớn, việc này có thể dẫn đến ngắn mạch bên trong và phát sinh sự cố cháy nổ.
- Nếu xảy ra hỏa hoạn với xe điện, hãy dập tắt đám cháy bằng bình cứu hỏa dạng bột. Sau đó áp dụng các phương án chữa cháy bằng nước khác.

2.2.4. An toàn khi di chuyển trong điều kiện ngập nước

- VinFast khuyến nghị không nên lái xe qua các khu vực, đường ngập nước.
- Nếu bắt buộc phải di chuyển qua khu vực ngập nước, để tránh làm hư hỏng xe, cần lưu ý:
  + Kiểm tra độ sâu của mực nước trước khi di chuyển. Mực nước không được vượt quá khoảng sáng gầm xe.
  + Di chuyển với tốc độ chậm, không tăng tốc đột ngột hoặc tạo sóng nước lớn.
  + Tuyệt đối không dừng xe, lùi xe hoặc đỗ xe trong khu vực ngập nước.

⚠ CẢNH BÁO!
Việc vận hành xe trong vùng ngập nước vượt quá khoảng sáng gầm xe hoặc không tuân thủ các khuyến cáo nêu trên có thể gây hư hỏng động cơ, bộ điều khiển, pin và các linh kiện điện. Các hư hỏng do sử dụng xe không đúng hướng dẫn có thể bị từ chối bảo hành theo chính sách bảo hành của VinFast.

- Hướng dẫn xử lý đúng cách khi xe bị ngập nước: Nếu xe bị ngập nước, vui lòng tắt nguồn, không sạc xe và không tiếp tục vận hành. Liên hệ ngay với Hotline hoặc đưa xe đến XDV của VinFast để được hỗ trợ.

3. TÌM HIỂU CÁC TÍNH NĂNG CỦA XE

3.1. Góc nhìn phía trước

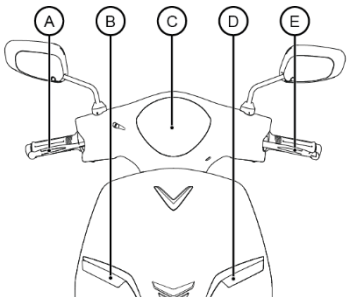

A. Tay phanh phải
B. Đèn báo rẽ trước phải
C. Cụm đèn trước
D. Đèn báo rẽ trước trái
E. Tay phanh trái

3.2. Góc nhìn từ vị trí người lái

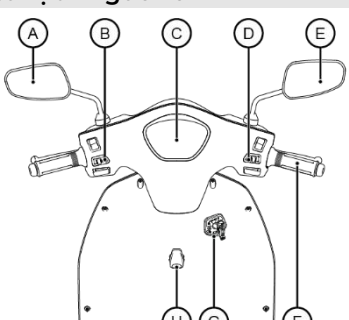

A. Gương chiếu hậu trái
B. Cụm công tắc trái
C. Cụm đồng hồ đa chức năng
D. Cụm công tắc phải
E. Gương chiếu hậu phải
F. Tay ga
G. Cụm ổ khóa
H. Móc treo đồ

3.3. Góc nhìn bên trái

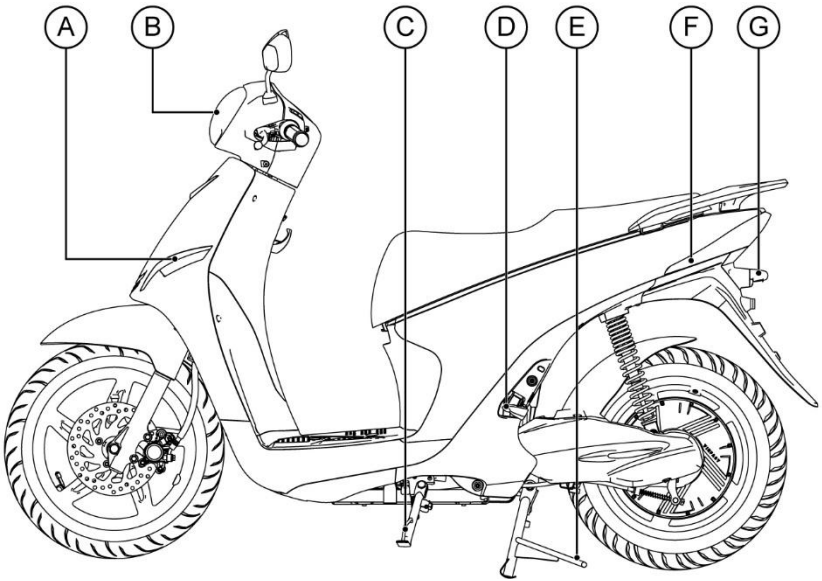

A. Đèn báo rẽ trước trái

B. Cụm đèn trước: Bao gồm đèn chiếu xa và đèn chiếu gần.

C. Chân chống cạnh

D. Để chân sau trái

E. Chân chống giữa

F. Cụm đèn hậu: Bao gồm đèn phanh, đèn báo rẽ sau và đèn vị trí sau.

G. Đèn soi biển số

3.4. Góc nhìn bên phải

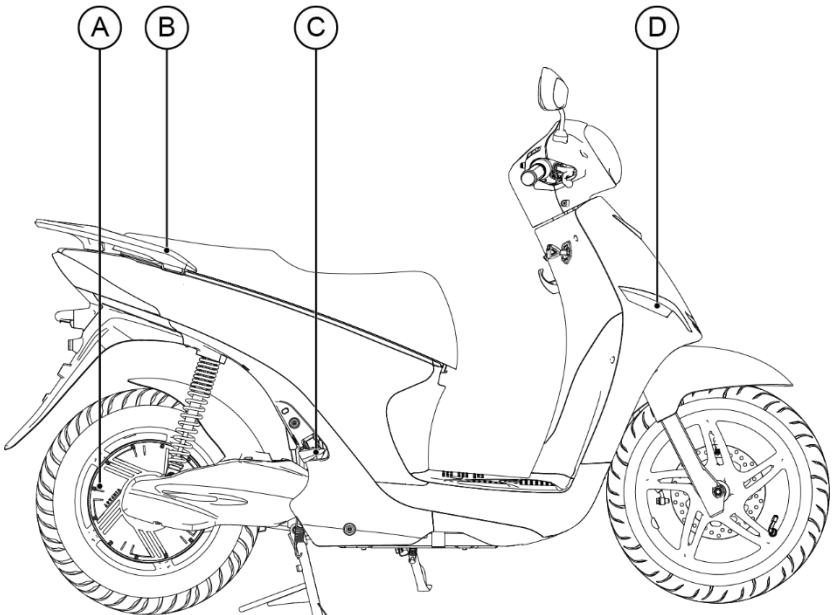

A. Động cơ tích hợp trong vành sau
B. Tay dắt xe
C. Để chân sau phải
D. Đèn báo rẽ trước phải

3.5. Cụm đồng hồ đa chức năng (HMI)

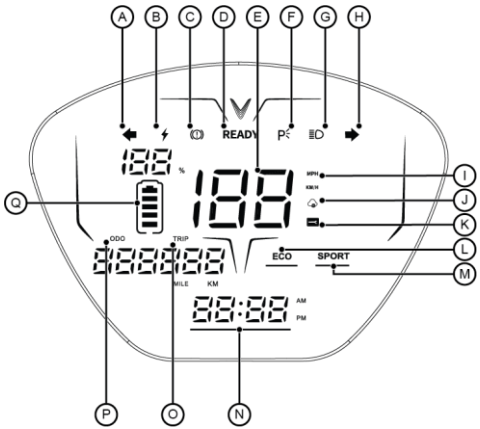

A. Đèn chỉ thị rẽ trái

B. Biểu tượng thông báo sạc điện đang hoạt động

C. Chỉ thị phanh điện và chân chống cạnh

D. Đèn chỉ thị Ready (xe sẵn sàng ở chế độ lái)

E. Hiển thị tốc độ xe

F. Đèn chỉ thị chế độ Parking

G. Đèn chỉ thị bật đèn chiếu xa

H. Đèn chỉ thị rẽ phải

I. Đơn vị tốc độ xe

J. Mất kết nối máy chủ

K. Chỉ thị có lỗi trong hệ thống

L. Chế độ lái ECO

M. Chế độ lái SPORT

N. Đồng hồ thời gian và hiển thị nhiệt độ pin

O. Quãng đường của hành trình

P. Hiển thị tổng quãng đường xe đã đi được

Q. Thông tin pin Lithium-ion

Bao gồm: Dung lượng còn lại, trạng thái sạc điện.

+ Thanh hiển thị dung lượng còn lại bắt đầu nhấp nháy khi SOC < 20%.
+ Biểu tượng pin Lithium-ion bắt đầu nhấp nháy khi SOC < 10%.

3.6. Khóa điện/khóa cổ xe

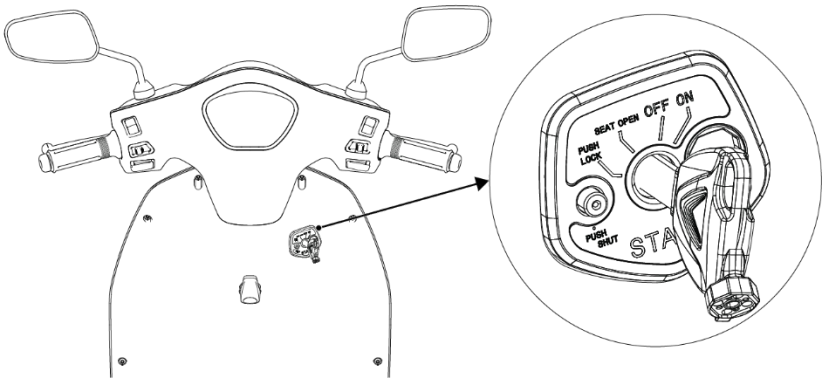

Khóa điện chính của xe được đặt ở vị trí bên phải cổ xe. Các chế độ hoạt động và chức năng của khóa gồm có:

- Bật/Tắt điện hệ thống
- Khóa cổ xe
- Mở khoang chứa đồ dưới yên xe

3.7. Cụm tay lái

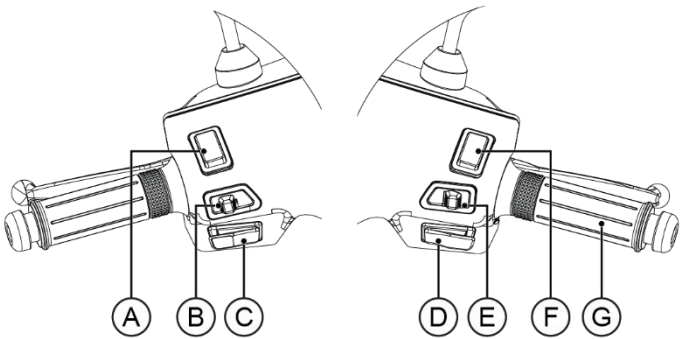

A. Công tắc đèn chiếu xa/chiếu gần
B. Công tắc đèn báo rẽ
C. Công tắc còi
D. Nút kích hoạt/vô hiệu hóa tay ga
E. Công tắc đèn vị trí, đèn soi biển số và đèn trước
F. Công tắc chế độ lái
G. Tay ga điện

A. Công tắc đèn chiếu xa/chiếu gần

Công tắc có thể lựa chọn giữa 2 vị trí:

	Chế độ chiếu xa	Khi chuyển công tắc đèn sang vị trí chiếu xa. Chỉ thị đèn chiếu xa trên HMI được bật sáng.
	Chế độ chiếu gần	Khi chuyển công tắc đèn sang vị trí chiếu gần. Chỉ thị đèn chiếu xa trên HMI tắt đi.

B. Công tắc đèn báo rẽ

Công tắc có thể lựa chọn giữa 3 vị trí:

	Bật đèn báo rẽ trái	Khi gạt công tắc sang trái, xe sẽ nhấp nháy đồng thời cả 3 đèn: Đèn báo rẽ trước trái, đèn báo rẽ sau trái và đèn chỉ thị báo rẽ trái trên HMI.
Vị trí giữa	Tắt đèn báo rẽ	Khi nhấn vào vị trí giữa của công tắc, tất cả các đèn báo rẽ và đèn chỉ thị báo rẽ trên HMI sẽ tắt.
	Bật đèn báo rẽ phải	Khi gạt công tắc sang phải, xe sẽ nhấp nháy đồng thời cả 3 đèn: Đèn báo rẽ trước phải, đèn báo rẽ sau phải và đèn chỉ thị báo rẽ phải trên HMI.

C. Công tắc còi

	Vì xe máy điện hoạt động khá yên tĩnh, do vậy cần chú ý quan sát và sử dụng còi khi cần thiết.

D. Nút kích hoạt/vô hiệu hóa tay ga

Nút được sử dụng để kích hoạt/vô hiệu hóa tay ga.

	Vô hiệu hóa tay ga (Parking)	Khi xe không di chuyển ở trong chế độ lái, bóp giữ phanh và nhấn nút một lần: • Chỉ thị chế độ Parking trên HMI sẽ bật sáng. • Chỉ thị Ready trên HMI sẽ tắt đi. • Động cơ điện được tắt đi và sẽ không phản hồi cho đến khi nó được bật lại. • Công tắc không tắt toàn bộ hệ thống điện trên xe mà chỉ tắt động cơ điện.

	Kích hoạt tay ga	Khi xe đang ở trong chế độ Parking, bóp giữ phanh và nhấn nút một lần: • Chỉ thị chế độ Parking trên HMI sẽ tắt đi. • Chỉ thị Ready trên HMI sẽ bật sáng. • Xe sẵn sàng ở chế độ lái.

E. Công tắc đèn vị trí, đèn soi biển số và đèn trước

Công tắc có thể lựa chọn giữa 3 vị trí:

	Tắt	Tắt đèn vị trí, đèn soi biển số và đèn trước.
	Bật đèn vị trí	Bật đèn vị trí và đèn soi biển số.
	Bật đèn trước	Bật đèn trước, đèn vị trí, và đèn soi biển số. Lúc này, trạng thái đèn trước phụ thuộc vào trạng thái công tắc đèn chiếu xa/chiếu gần.

F. Công tắc chế độ lái

Công tắc có thể lựa chọn giữa 2 vị trí ECO và SPORT. Bạn có thể chuyển giữa hai chế độ lái này trong khi lái xe.

ECO	Chế độ tiết kiệm	Chế độ ECO là một chế độ tiết kiệm năng lượng, nó thích hợp khi bạn muốn tăng tốc chậm hơn.
SPORT	Chế độ thể thao	Chế độ SPORT sẽ phát huy gia tốc và tốc độ tốt nhất của xe, thích hợp trong các trường hợp muốn tăng tốc nhanh.

G. Tay ga điện

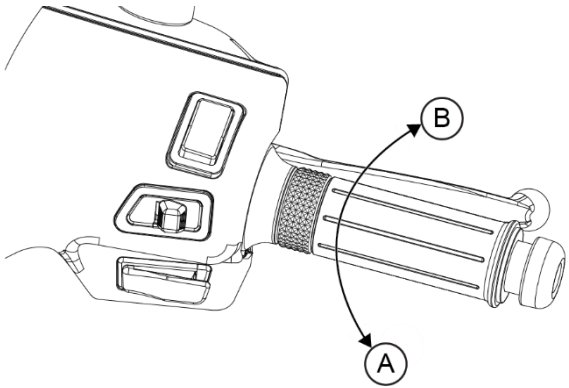

- Ở vị trí tự do ban đầu, tay ga điện chỉ vặn được theo chiều (A).
- Vặn tay ga điện theo chiều (A) sẽ cấp năng lượng ra động cơ điện để xe tiến về phía trước. Năng lượng cấp cho động cơ điện tỉ lệ thuận với góc vặn tay ga điện.
- Vặn tay ga điện theo chiều (B) để giảm năng lượng cho động cơ điện (bóp phanh để giảm tốc độ xe).
- Khi xe đang chạy và tay ga điện được thả về trạng thái ban đầu, động cơ sẽ không tiêu thụ năng lượng, lúc đó xe tiếp tục chạy do quán tính.

3.8. Tay phanh

Khi tay phanh trái hoặc phải được bóp, nó đồng thời tác động vào công tắc phanh điện. Khi chế độ phanh điện được kích hoạt:

- Đèn phanh được bật sáng.
- Chỉ thị phanh hiển thị trên HMI.
- Một phần năng lượng được chuyển hóa thành điện năng và nạp vào pin Lithium-ion. Tính năng chuyển hóa năng lượng phanh thành điện năng và nạp lại pin Lithium-ion còn được gọi bằng thuật ngữ phanh tái sinh.

3.9. Chân chống cạnh

Chân chống cạnh được bố trí ở bên trái khung xe. Dùng chân để nâng hoặc hạ chân chống cạnh khi xe đang ở tư thế thẳng đứng.

⚠ CẢNH BÁO!

Không điều khiển xe khi chân chống cạnh chưa được gạt lên hoặc gạt lên không hoàn toàn, vì chân chống cạnh có thể chạm đất và dẫn đến xảy ra mất kiểm soát.

Chân chống cạnh và cảm biến chân chống cạnh phối hợp làm việc với nhau nhằm tăng độ an toàn khi người dùng vận hành xe:

- Khi đang vận hành trên đường, nếu chân chống cạnh được gạt xuống, xe ngắt lực đẩy và tiếp tục chạy do quán tính, chỉ thị nhấp nháy trên màn hình HMI.
- Sau khi xe dừng hẳn, xe vào chế độ Parking.
- Người dùng sẽ không thể điều khiển động cơ khi chân chống cạnh chưa được gạt lên hết.

3.10. Khoang chứa đồ dưới yên xe

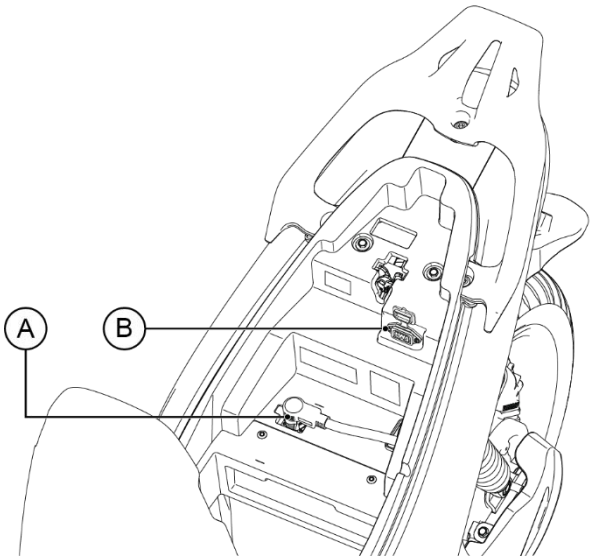

Xe có một khoang chứa đồ dưới yên xe. Khi để tài liệu hướng dẫn này hay các tài liệu khác trong khoang chứa đồ, phải bọc kín lại bằng các túi ni-lông để tránh bị ẩm ướt. Khi rửa xe, phải cẩn thận tránh nước lọt vào khoang chứa đồ.

Trong khoang chứa đồ của xe có giắc kết nối pin (A) và cổng sạc điện (B).

***Lưu ý*:** Không nên để đồ vật giá trị trong khoang chứa đồ dưới yên xe.

⚠ CẢNH BÁO!

- Không đặt các vật dụng có nhiệt độ cao, vật dụng ướt, vật sắc nhọn vào trong khoang chứa đồ.
- Khi để bộ sạc trong khoang chứa đồ cần gói bộ sạc bằng vật liệu chống sốc.
- Không để bộ sạc trong khoang chứa đồ khi đang sạc xe vì bộ sạc có thể bị quá nhiệt và gây ra cháy nổ.

3.11. Cổng sạc

Cổng sạc điện cho xe được bố trí trong khoang chứa đồ dưới yên xe.

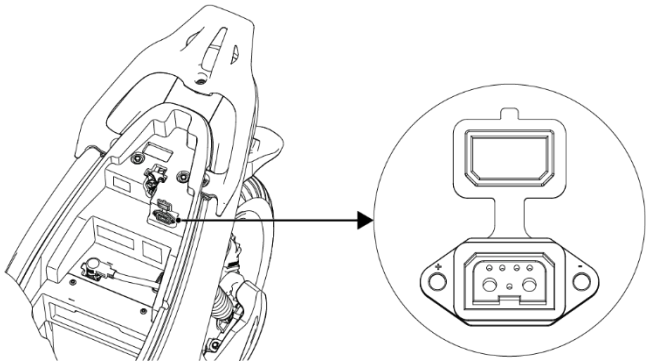

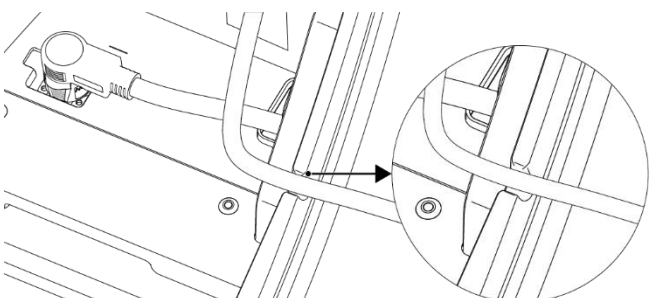

Cổng sạc đi kèm nắp đậy nhằm ngăn vật thể lạ rơi vào gây sự cố điện không mong muốn cho hệ thống. Hãy đóng nắp đậy cổng sạc lại sau khi sử dụng.

⚠ CẢNH BÁO!

Cổng sạc có điện áp cao, không chạm tay trực tiếp hoặc để các vật dẫn điện tiếp xúc với các chân của cổng sạc.

CHÚ Ý:

- *Luôn để cổng sạc khô ráo, không xịt nước trực tiếp hoặc để nước ngấm vào cổng sạc.*
- *Xì khô, lau khô và vệ sinh các chân của cổng sạc ngay khi có dấu hiệu đọng nước hoặc gỉ sét bất thường.*
- *Đóng nắp đậy cổng sạc lại sau khi sử dụng.*

Rãnh dành cho dây sạc

Khi cắm sạc trên xe, lưu ý chạy dây sạc qua rãnh để tránh làm hỏng dây sạc khi yên được đóng lại.

Tham khảo hình minh họa.

3.12. Móc treo mũ bảo hiểm

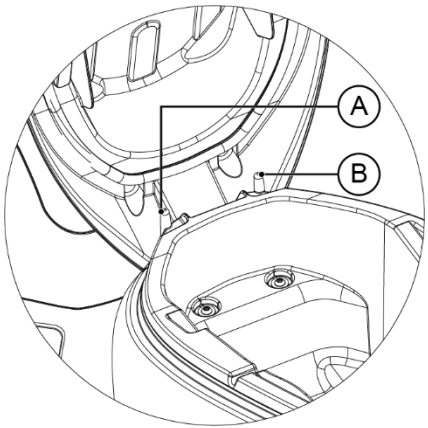

Móc treo mũ bảo hiểm (A) và (B) được bố trí dưới yên xe.

Để treo mũ bảo hiểm:

1. Mở yên xe.

2. Móc mũ bảo hiểm vào móc treo sau đó đóng chặt yên xe lại.

CHÚ Ý: *Không được chạy xe khi mũ bảo hiểm vẫn còn treo trên xe vì mũ bảo hiểm có thể va quệt gây mất điều khiển và dẫn đến tai nạn.*

Để lấy mũ bảo hiểm ra:

Mở yên xe, lấy mũ bảo hiểm ra khỏi móc treo, sau đó đóng yên xe lại.

3.13. Giắc kết nối pin

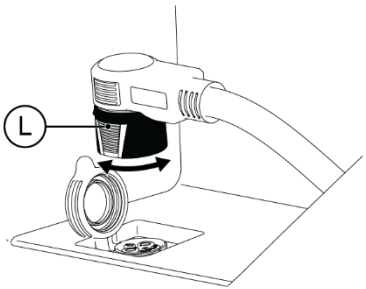

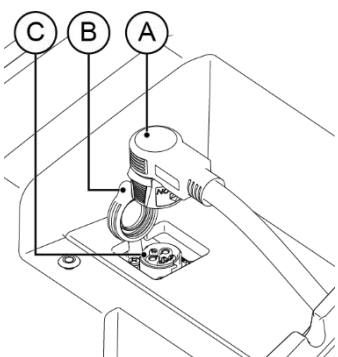

Giắc kết nối pin (A)

Xe được trang bị một giắc kết nối pin (A) để kết nối hệ thống điện của xe với pin.

Vòng khóa (L)

Giắc kết nối pin (A) có một vòng khóa (L) làm nhiệm vụ khóa chặt giắc kết nối (A) với cổng kết nối pin (C).

- Để tháo giắc (A): Xoay nhẹ vòng khóa (L) ngược chiều kim đồng hồ rồi rút thẳng giắc (A) lên trên.
- Để cắm giắc: Đặt giắc (A) thẳng đúng chiều kết nối rồi ấn thẳng giắc xuống nghe tiếng “Tách”.

Vòng khóa (L) có cơ chế tự hồi trả, nếu vòng khóa (L) không tự hồi trả hoặc khi cắm giắc (A) xuống bạn không nghe thấy tiếng “Tách”, hãy mang xe của bạn đến ĐLPP và XDV của VinFast để được kiểm tra.

Cổng kết nối pin (C)

Cổng kết nối pin đi kèm nắp đậy (B) nhằm ngăn vật thể lạ rơi vào gây sự cố điện không mong muốn cho hệ thống. Hãy đóng nắp đậy cổng kết nối pin lại nếu không sử dụng.

⚠ CẢNH BÁO!
Cổng kết nối pin có điện áp cao, không chạm tay trực tiếp hoặc để các vật dẫn điện tiếp xúc với các chân cực.

CHÚ Ý: *Luôn để giắc kết nối và cổng kết nối pin khô ráo, không xịt nước trực tiếp hoặc để nước ngấm vào. Xì khô, lau khô và vệ sinh các chân cực ngay khi có dấu hiệu đọng nước hoặc gỉ sét bất thường.*

3.14. Lựa chọn pin Lithium-ion (với xe được trang bị pin phụ)

Xe được trang bị một pin Lithium-ion chính theo xe được đặt dưới sàn để chân.

Xe có thể được trang bị thêm một pin Lithium-ion phụ thứ hai được đặt trong khoang chứa đồ dưới yên xe. Liên hệ ĐLPP và XDV của VinFast để biết thêm chi tiết.

Để sử dụng pin phụ này bạn thao tác tháo giắc kết nối pin ở trong khoang chứa đồ khỏi cổng kết nối pin chính theo xe và cắm giắc này vào cổng kết nối trên pin phụ. Đóng nắp chụp bảo vệ cổng kết nối pin chính → Xem mục **3.13. Giắc kết nối pin**.

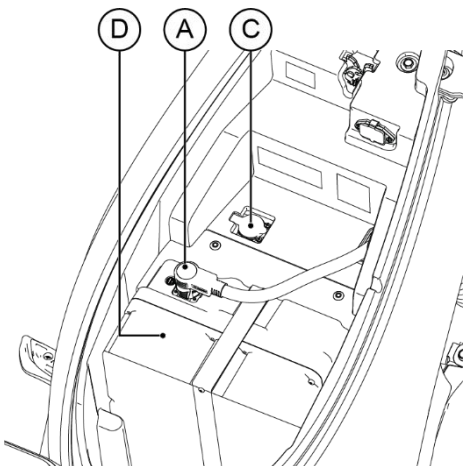

A. Giắc kết nối pin

C. Cổng kết nối pin

D. Pin phụ

⚠ CẢNH BÁO!

Cắm chặt giắc, nghe "TÁCH" trước khi sử dụng. Giữ giắc cắm và cổng kết nối pin sạch sẽ khỏi bụi, nước, gỉ sét, bất thường. Liên hệ ĐLPP và XDV của VinFast nếu giắc kết nối của bạn không thể cắm chặt hoặc có bất thường.

Xe chỉ sử dụng 01 Pin tại một thời điểm.

- Khi giắc kết nối được cắm vào cổng kết nối của pin nào thì xe sẽ vận hành và thông báo thông tin về dung lượng của pin đó.
- Khi giắc kết nối được cắm vào cổng kết nối của pin nào thì khi bạn sạc xe pin đó sẽ được sạc lại.

3.15. Ứng dụng điện thoại (với xe được trang bị tính năng thông minh)

Ứng dụng điện thoại hỗ trợ người dùng kết nối với xe và thực hiện các tác vụ nâng cao.

Ứng dụng điện thoại luôn sẵn sàng trên App Store và Google Play Store, bạn có thể tải và cài đặt miễn phí để khám phá các tính năng cao cấp khác. Liên hệ ĐLPP và XDV của VinFast để biết thêm chi tiết.

3.16. Cập nhật phần mềm (với xe được trang bị tính năng thông minh)

Các bản cập nhật phần mềm nhằm đảm bảo rằng sản phẩm hoặc dịch vụ sẽ luôn đáp ứng tốt mục đích sử dụng. Đây có thể chỉ là những thay đổi chỉnh sửa nhỏ nhưng có tác dụng giữ cho sản phẩm hoạt động tốt và duy trì hiệu suất cao trong suốt vòng đời của xe thông qua việc cập nhật phần mềm, nhằm mục đích cuối cùng là làm hài lòng khách hàng.

Bên cạnh đó, nhiều phần mềm rất lớn đến mức sẽ luôn tồn tại những lỗi sai sót hoặc điểm yếu không tránh khỏi trong phần mềm. Chúng tôi làm việc không mệt mỏi để tìm ra những lỗi, sai sót hoặc điểm yếu này và khắc phục chúng để đảm bảo chúng không thể gây ra thiệt hại tiềm tàng. Do vậy, cùng với việc tăng hiệu suất bằng cách cung cấp chức năng được cải thiện, các bản cập nhật phần mềm cũng giúp sản phẩm trở nên an toàn hơn. Điều đó đảm bảo sản phẩm của bạn luôn được duy trì ở trạng thái tốt và do đó ít có khả năng gặp lỗi. Bạn sẽ nhận được các bản cập nhật chỉ từ VinFast hoặc các nguồn được cho phép.

4. KHỞI ĐỘNG VÀ VẬN HÀNH

Phần này trang bị cho người dùng hiểu biết về:

- Cách kiểm tra một số điểm quan trọng trước khi vận hành xe.
- Chu trình khởi động, vận hành xe.

4.1. Thao tác cơ bản

Thao tác cơ bản khi vận hành xe điện của bạn được mô tả ngắn gọn theo sơ đồ bên dưới, bạn hãy đi vào chi tiết từng phần theo như hướng dẫn để biết thêm chi tiết.

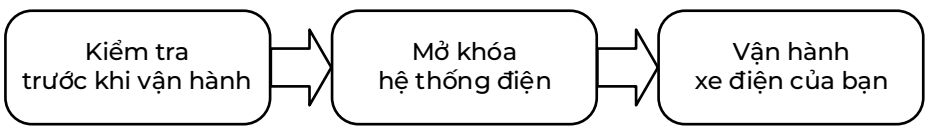

4.2. Kiểm tra trước khi vận hành

Trước khi vận hành xe điện, hãy chú ý kiểm tra các điểm sau đây:

- Pin Lithium-ion: Kiểm tra dung lượng pin để chắc chắn rằng năng lượng đủ dùng cho hành trình sắp tới.
- Lựa chọn pin Lithium-ion: Chọn pin mà bạn muốn sử dụng cho hành trình. Xem mục **3.13. Lựa chọn pin Lithium-ion**.
- Phanh: Bóp chặt tay phanh sau đó thử đẩy xe tiến và lùi để kiểm tra độ ăn của phanh. Phải đảm bảo phanh hoạt động tốt.
- Tay ga điện: Tắt khóa điện/khóa cổ xe về vị trí OFF, thử vặn và thả tay ga để kiểm tra khả năng vận hành mượt mà và tự trả về vị trí ban đầu của tay ga.
- Lốp xe: Kiểm tra áp suất và độ mòn của cả hai lốp xe. Xem mục **6.2.13. Lốp xe**.
- Vành xe: Kiểm tra xem có vết nứt, sự biến dạng cơ học trước mỗi lần vận hành.

- Hệ thống điện: Kiểm tra chức năng hoạt động của hệ thống đèn trước, đèn báo rẽ, còi, cụm đồng hồ đa chức năng (HMI), chân chống cạnh, hệ thống đèn hậu.

4.3. Khóa/mở khóa hệ thống điện

4.3.1. Chu trình mở khóa xe

Cách mở khóa xe:

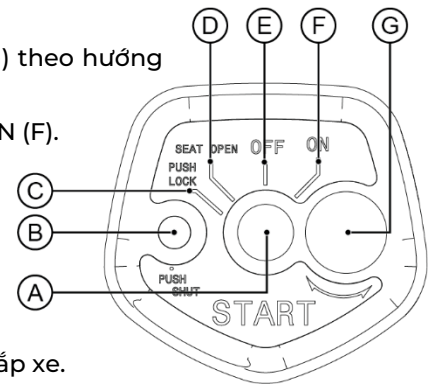

1. Dùng chuôi chìa khóa để mở nắp bảo vệ (A) bằng cách xoay chốt (G) theo hướng xuôi chiều kim đồng hồ.
2. Cắm chìa khóa vào ổ khóa và vặn theo chiều kim đồng hồ đến vị trí ON (F).
3. Sau khi mở khóa xe, cụm đồng hồ đa chức năng bật sáng, xe điện vào chế độ Parking.

4.3.2. Chu trình khóa xe

Tắt xe:

Từ vị trí ON, vặn chìa khóa đến vị trí OFF để tắt xe.

Sử dụng khóa cổ khi đỗ xe để phòng ngừa sử dụng trái phép và trộm cắp xe.

Khóa cổ xe:

1. Xoay hết hành trình tay lái về phía bên trái.
2. Từ vị trí OFF (E), ấn và xoay chìa khóa theo chiều ngược chiều kim đồng hồ đến khi hết hành trình ở vị trí (C).
3. Rút chìa khóa ra khỏi ổ khóa (A).
4. Nhấn nút đóng nắp khóa an toàn (B) để đậy nắp khóa an toàn lại.

4.3.3. Mở khóa yên xe

Thực hiện các bước sau đây để mở khóa yên xe:

1. Từ vị trí OFF (E).
2. Xoay chìa khóa cổ/khóa điện đến vị trí SEAT OPEN (D).

4.4. Vận hành xe điện của bạn

4.4.1. Khởi động xe

1. Mở khóa xe.
2. Gạt chân chống cạnh lên.
3. Thoát chế độ Parking.
4. Từ từ vặn tay ga điện để tăng tốc xe.

4.4.2. Phanh xe

Trên cụm tay lái trái và phải là tay phanh.

Bóp rà tay phanh và gia tăng lực bóp để giảm tốc hoặc dừng xe.

Tay phanh bên phải điều khiển phanh bánh trước, tay phanh bên trái điều khiển phanh bánh sau.

Khi bóp phanh, nên thả tay ga điện về vị trí ban đầu.

4.4.3. Dừng xe

Sau khi xe dừng hẳn, đưa xe vào chế độ Parking để vô hiệu hóa tay ga.

Nếu xe không chuyển động trong vòng 2 phút, xe sẽ tự động vào chế độ Parking.

4.4.4. Tắt xe

Tắt khóa điện/khóa cổ xe về vị trí OFF, khóa cổ xe và rút chìa khóa khỏi ổ khóa.

5. THÔNG TIN VỀ PIN LITHIUM-ION VÀ SẠC ĐIỆN

Phần này trang bị cho người dùng một vài kiến thức khi sử dụng và sạc pin xe điện.

5.1. Pin Lithium-ion

5.1.1. Tổng quan về pin Lithium-ion

Pin Lithium-ion được đặt cố định dưới sàn để chân.

Thông tin an toàn:

- Không được tự ý tháo pin ra khỏi xe, mở, tháo, tác động vật lý mạnh lên pin (kể cả pin đã hỏng).
- Tránh việc gây ngắn mạch pin: Để rơi vật dẫn điện, nước lọt vào khu vực pin.
- Lưu trữ hoặc đỗ xe dài hạn trong điều kiện nhiệt độ môi trường cao trên 40°C hoặc dưới ánh nắng trực tiếp có thể làm giảm hiệu năng hoạt động của pin Lithium-ion.

Thông tin sử dụng:

- Khi nhiệt độ bên trong pin dưới 0°C, hoặc trên 45°C, hoặc dung lượng pin dưới 20% (trong khoảng nhiệt độ 20°C ~ 45°C) hoặc 50% (trong khoảng nhiệt độ 0°C ~ 20°C), hiệu năng của xe sẽ giảm xuống để đảm bảo an toàn của pin.
- Dung lượng của pin sẽ giảm dần theo thời gian do đặc tính hao mòn tự nhiên.
- Không sử dụng pin của những dòng xe khác hoặc tự ý thay đổi tình trạng pin, việc đó sẽ dẫn đến hư hỏng các chi tiết điện trên xe.
- Việc sử dụng xe quá tải trọng cho phép có thể gây ra phồng và giảm tuổi thọ pin.
- Khi tắt xe, hệ thống điện tử trên xe vẫn tiêu thụ một lượng năng lượng nhỏ và dung lượng pin sẽ giảm dần theo thời gian.
- Khi có kế hoạch đỗ xe trên 14 ngày, bạn cần phải sạc pin trên 50% đến 80%. Kiểm tra dung lượng pin định kỳ một tháng một lần và sạc lại pin khi dung lượng giảm xuống dưới 10%.

- Trong trường hợp xe được trang bị tính năng thông minh, sau khi tắt xe, nếu dung lượng pin dưới 10%, pin sẽ được tắt hoàn toàn sau 1 ngày. Nếu dung lượng pin lớn hơn hoặc bằng 10%, xe sẽ định kỳ kiểm tra dung lượng pin 2 ngày/lần: Nếu dung lượng pin nhỏ hơn 10% hoặc sau 14 ngày kiểm tra, pin sẽ được tắt hoàn toàn.
- Trong trường hợp pin tắt hoàn toàn, cần cắm sạc vào xe để pin hoạt động trở lại.
- Sau khi sử dụng, nếu dung lượng pin còn dưới 20%, cần phải sạc lại pin ngay trong vòng 3 ngày.
- Sạc đầy pin 100% cho xe ít nhất một lần mỗi tháng.

CHÚ Ý:

- *Không nên cất giữ xe khi dung lượng pin nhỏ hơn 20%. Cất giữ pin khi dung lượng nhỏ hơn 20% trong thời gian dài có thể khiến pin bị hư hỏng hoàn toàn và bị từ chối bảo hành.*
- *Lưu trữ trong thời gian dài cần để dung lượng PIN khoảng 50-80% và nằm trong dải nhiệt độ lưu trữ từ 21°C đến 25°C.*
- *Cần phải sạc xả PIN với chu kỳ 3 tháng một lần.*

5.1.2. Hệ thống quản lý pin Lithium-ion

Mỗi pin Lithium-ion được tích hợp một hệ thống quản lý pin BMS để giám sát tình trạng hoạt động của pin và tối ưu quá trình sạc nhằm cung cấp hiệu năng tốt nhất, duy trì tối đa tuổi thọ của pin.

BMS có nhiều chức năng bảo vệ nhằm phòng ngừa rủi ro gây hư hỏng cho pin. Khi các chức năng bảo vệ được kích hoạt, pin có thể từ chối phản hồi và cắt điện đầu ra.

BMS luôn luôn làm việc khi người dùng lái xe và cất giữ xe.

Khi khối pin Lithium-ion gặp sự cố, cần liên hệ ĐLPP và XDV của VinFast để được hỗ trợ.

5.2. Bộ sạc kèm theo xe

Tuân thủ hướng dẫn sử dụng đi kèm với sạc.

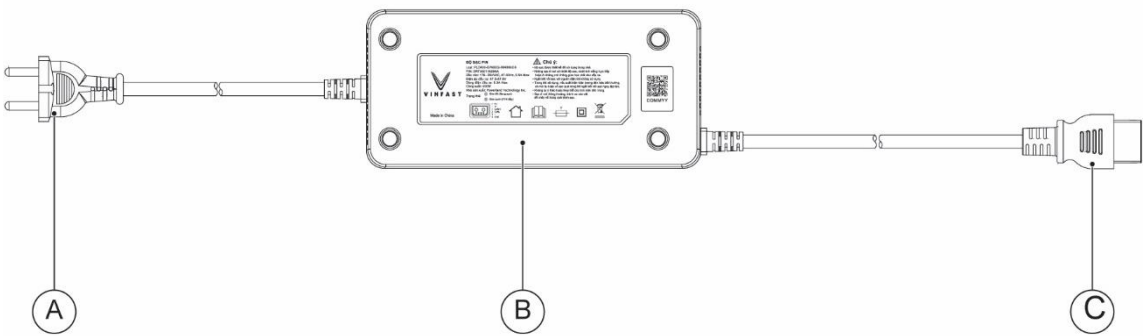

A. Phích cắm vào điện lưới xoay chiều (220V-AC)

B. Thân sạc

C. Đầu ra cắm vào cổng sạc trên xe (DC)

5.3. Sạc điện cho xe

⚠ CẢNH BÁO!

Bộ sạc được thiết kế để sử dụng trong nhà, luôn sạc điện ở nơi thoáng mát, bảo vệ sạc và ổ cắm khỏi nước, hơi ẩm cũng như các chất lỏng khác, tránh xa các vật liệu dễ cháy. Kết nối khi có nước hoặc bụi trong cổng sạc và phích cắm có thể gây ra hỏa hoạn hoặc điện giật.

Chỉ sử dụng bộ sạc được cung cấp kèm theo xe hoặc bộ sạc tương đương được cung cấp bởi VinFast khi sạc điện. Sử dụng sai bộ sạc có thể gây hỏng hóc hệ thống điện trên xe và sự cố cháy nổ không mong muốn.

Đảm bảo rằng ổ cắm và dây điện dùng cho sạc đáp ứng đủ điện áp, dòng điện chỉ định trên bộ sạc di động, và đảm bảo phích cắm sạc kết nối chắc chắn với ổ cắm.

Không sử dụng ổ cắm, dây điện, bộ sạc khi có dấu hiệu hư hỏng, lỗi hay đã được chỉnh sửa.

Việc tiếp xúc với nguồn Điện áp cao có thể dẫn đến chấn thương nghiêm trọng hoặc nguy hiểm đến tính mạng.

Không chạm vào các tiếp điểm trên thiết bị sạc hoặc phía trong cổng sạc của xe.

Cẩn thận để không chạm hoặc nhét bất kỳ thứ gì vào lỗ ổ cắm sạc, lỗ cổng sạc khi kết nối bộ sạc với cổng sạc trên xe.

Ngay lập tức ngừng sạc nếu phát hiện các hiện tượng bất thường như mùi hoặc khói.

Bộ sạc 65.5V/6.5A hoặc 87.6V/6.3A chính hãng được cung cấp kèm theo xe tiêu thụ công suất điện tối đa khoảng 400W từ nguồn điện AC 220V/50Hz.

Nhiệt độ tối đa bên trong pin Lithium-ion trong khi sạc là 50°C. Nếu nhiệt độ bên trong pin vượt ngưỡng đó, pin sẽ từ chối sạc cho đến khi nhiệt độ được hạ xuống. Nhiệt độ bên trong pin Lithium-ion có thể lên đến 70°C sau khi hoạt động do tải nặng mặc dù nhiệt độ môi trường đang thấp hơn.

Pin Lithium-ion từ chối sạc là một tính năng tự bảo vệ của pin nhằm kéo dài tuổi thọ. Sạc ở nhiệt độ cao sẽ làm giảm tuổi thọ pin Lithium-ion.

Pin Lithium-ion sẽ hoạt động tốt nhất khi ở dải nhiệt độ 10ºC đến 35ºC. Không nên sạc khi nhiệt độ pin ≥ 45ºC, sau khi sử dụng xe, nên đợi khoảng một giờ đồng hồ để nhiệt độ bên trong pin giảm, giúp tăng tuổi thọ của pin.

CHÚ Ý: *Duy trì dung lượng ở mức từ 20% đến 80% sẽ tốt hơn cho tuổi thọ của pin Lithium-ion. Đừng ngần ngại sạc điện cho xe ngay khi có thể.*

- *Thông tin về trạng thái sạc được cập nhật lên HMI và ứng dụng điện thoại nếu có kết nối.*
- *Trong quá trình sạc điện, tay ga và động cơ sẽ không hoạt động.*

5.3.1. Quy trình sạc điện cho xe

1. Tắt điện xe, mở khoang chứa đồ dưới yên xe.
2. Lựa chọn pin Lithium-ion mà bạn muốn sạc → Xem mục **3.14. Lựa chọn pin Lithium-ion**.
3. Mở nắp cổng sạc bên trong khoang chứa đồ.
4. Kết nối đầu DC (C) của sạc vào cổng sạc trên xe.
5. Cắm đầu AC (A) của sạc vào ổ điện.
6. Đóng yên lại.

CHÚ Ý:

- Bạn nên cắm đầu sạc vào xe trước, sau đó cắm phích nguồn vào ổ điện. Lưu ý cắm sạc dứt khoát để tránh việc kết nối bị chập chờn, sạc tự bảo vệ. Trong trường hợp kết nối bị chập chờn, hãy rút sạc và cắm trở lại để đảm bảo kết nối ổn định
- Để rút sạc: Nên tắt xe trước, sau đó rút phích điện rồi rút giắc sạc.
- Sau khi cắm sạc, vui lòng đợi ít nhất 30 giây trước khi bật khóa điện. Nếu rút sạc đột ngột khi đang sạc, vui lòng đợi ít nhất 10 giây và cắm sạc trở lại.

5.3.2. Gợi ý khi sử dụng

- Trong trường hợp đèn xanh sáng hoặc đèn đỏ nhấp nháy sau khi cắm sạc, hãy rút phích nguồn AC của sạc và cắm trở lại.
- Sau khi pin Lithium-ion được sạc đầy 100%, pin vẫn được sạc với dòng điện nhỏ đến khi đèn chuyển sang màu xanh để giúp pin đạt được tối đa dung lượng và kéo dài tuổi thọ của pin.
- Nếu màn hình không sáng sau 45 giây kể từ khi bật khóa điện và hiện tượng này lặp đi lặp lại nhiều lần, hãy cắm sạc vào xe. Chờ để sạc xe ít nhất 1 phút, sau đó tháo sạc và khởi động lại xe.

5.3.3. Chỉ thị trên cụm đồng hồ đa chức năng HMI

Khi sạc điện đang hoạt động, biểu tượng ⚡ hiện lên trên HMI và xe sẽ không thể vận hành động cơ để đảm bảo an toàn.

5.3.4. Chỉ thị trên sạc điện

Sạc điện sử dụng đèn chỉ thị để thể hiện trạng thái sạc.

- Đèn màu đỏ sáng: Đang trong quá trình sạc.
- Đèn màu đỏ nhấp nháy: Sạc hoặc pin có sự cố.
- Đèn màu xanh sáng: Pin đầy hoặc sạc chưa được kết nối với xe.

5.4. Lắp thêm thiết bị điện lên xe

⚠ CẢNH BÁO!

Không lắp thêm bất kỳ thiết bị điện nào lên xe trừ khi được sự cho phép của VinFast. Các thiết bị đó có thể gây hư hỏng xe, ngăn cản sự hoạt động bình thường của các thiết bị khác trên xe, và/hoặc làm giảm đáng kể phạm vi hoạt động của xe và/hoặc giảm tuổi thọ của pin Lithium-ion.

6. BẢO DƯỠNG VÀ ĐIỀU CHỈNH ĐỊNH KỲ

6.1. Thông tin cơ bản

6.1.1. Khuyến nghị

- Bảo dưỡng và kiểm tra định kỳ đảm bảo cho xe luôn ở trong tình trạng tốt nhất. Bảo dưỡng xe đúng cách là điều kiện thiết yếu cho sự vận hành an toàn và tiết kiệm chi phí sửa chữa xe. Do đó, nên kiểm tra xe trước khi lái và kiểm tra định kỳ theo đúng lịch bảo dưỡng của VinFast.
- VinFast khuyến khích khách hàng bảo dưỡng và kiểm tra xe theo lịch bảo dưỡng định kỳ tại các ĐLPP và XDV của VinFast để trải nghiệm dịch vụ chất lượng.

6.1.2. Lịch trình bảo dưỡng

STT	NỘI DUNG BẢO DƯỠNG		Quãng đường xe chạy hoặc thời gian sử dụng tùy theo điều kiện nào đến trước												
		X 1000 km	1	5	10	15	20	25	30	35	40	45	50	55	60
		Tháng thứ	1	6	12	18	24	30	36	42	48	54	60	66	72
1	Tay phanh		KT	KT	KT	KT	KT	KT	KT	KT	KT	KT	KT	KT	KT
			-	BT	BT	BT	BT	BT	BT	BT	BT	BT	BT	BT	BT
2	Đèn/còi/hiển thị đồng hồ		KT	KT	KT	KT	KT	KT	KT	KT	KT	KT	KT	KT	KT
3	Vỏ bọc, tay ga		KT	KT	KT	KT	KT	KT	KT	KT	KT	KT	KT	KT	KT
4	Chân chống cạnh/chân chống giữa		KT	KT	KT	KT	KT	KT	KT	KT	KT	KT	KT	KT	KT
			-	BT	BT	BT	BT	BT	BT	BT	BT	BT	BT	BT	BT
5	Kiểm tra cơ cấu khóa yên xe		-	BT	BT	BT	BT	BT	BT	BT	BT	BT	BT	BT	BT
6	Pin Lithium-ion	Cổng kết nối	KT	KT	KT	KT	KT	KT	KT	KT	KT	KT	KT	KT	KT
		Hình dạng bên ngoài	-	KT	KT	KT	KT	KT	KT	KT	KT	KT	KT	KT	KT
7	Cổng sạc pin		KT	KT	KT	KT	KT	KT	KT	KT	KT	KT	KT	KT	KT

STT	NỘI DUNG BẢO DƯỠNG		Quãng đường xe chạy hoặc thời gian sử dụng tùy theo điều kiện nào đến trước												
		X 1000 km	1	5	10	15	20	25	30	35	40	45	50	55	60
		Tháng thứ	1	6	12	18	24	30	36	42	48	54	60	66	72
8	Giắc kết nối pin		KT	KT	KT	KT	KT	KT	KT	KT	KT	KT	KT	KT	KT
9	Dầu phanh		KT	KT	KT	KT	TT	KT	KT	KT	TT	KT	KT	KT	TT
10	Phanh trước		KT	KT	KT	KT	KT	KT	KT	KT	KT	KT	KT	KT	KT
11	Ống dầu phanh trước		KT	KT	KT	KT	KT	KT	KT	KT	KT	KT	KT	KT	KT
12	Vành xe trước	Hình dạng bên ngoài	KT	KT	KT	KT	KT	KT	KT	KT	KT	KT	KT	KT	KT
		Bu-lông bắt	KT	KT	KT	KT	KT	KT	KT	KT	KT	KT	KT	KT	KT
		Bi trục trước	KT	KT	KT	KT	KT	KT	KT	KT	KT	KT	KT	KT	KT
		Phớt bánh trước	KT	BT	BT	BT	BT	BT	BT	BT	BT	BT	BT	BT	BT
13	Lốp xe trước	Độ sâu hoa lốp	-	KT	KT	KT	KT	KT	KT	KT	KT	KT	KT	KT	KT
		Áp suất hơi	KT	KT	KT	KT	KT	KT	KT	KT	KT	KT	KT	KT	KT
14	Cổ phốt		KT	KT	KT	KT	KT	KT	KT	KT	KT	KT	KT	KT	KT
			-	-	-	-	BT	-	-	-	BT	-	-	-	BT
15	Giảm xóc trước		KT	KT	KT	KT	KT	KT	KT	KT	KT	KT	KT	KT	KT
16	Phanh sau		KT	KT	KT	KT	KT	KT	KT	KT	KT	KT	KT	KT	KT
17	Dây phanh sau		KT	KT	KT	KT	KT	KT	KT	KT	KT	KT	KT	KT	KT
18	Bu-lông giữ cụm phanh sau		KT	KT	KT	KT	KT	KT	KT	KT	KT	KT	KT	KT	KT
19	Vành xe sau	Hình dạng bên ngoài	KT	KT	KT	KT	KT	KT	KT	KT	KT	KT	KT	KT	KT
		Bu-lông bắt	KT	KT	KT	KT	KT	KT	KT	KT	KT	KT	KT	KT	KT

STT	NỘI DUNG BẢO DƯỠNG	Quãng đường xe chạy hoặc thời gian sử dụng tùy theo điều kiện nào đến trước													
		X 1000 km	1	5	10	15	20	25	30	35	40	45	50	55	60
		Tháng thứ	1	6	12	18	24	30	36	42	48	54	60	66	72
		Bi trục sau	KT	KT	KT	KT	KT	KT	KT	KT	KT	KT	KT	KT	KT
20	Lốp xe sau	Độ sâu hoa lốp	-	KT	KT	KT	KT	KT	KT	KT	KT	KT	KT	KT	KT
		Áp suất hơi	KT	KT	KT	KT	KT	KT	KT	KT	KT	KT	KT	KT	KT
21	Giảm xóc sau		KT	KT	KT	KT	KT	KT	KT	KT	KT	KT	KT	KT	KT
22	Động cơ		-	KT	KT	KT	KT	KT	KT	KT	KT	KT	KT	KT	KT
23	Phớt động cơ *(*)*		KT	KT	KT	KT	KT	KT	TT	KT	KT	KT	KT	KT	TT
Ghi chú: KT = Kiểm tra, **BT** = Bôi trơn bằng mỡ, **TT** = Thay thế															

(*) Việc thay thế phớt động cơ đúng chu kỳ giúp đảm bảo độ kín của động cơ và phòng ngừa các hư hỏng phát sinh.

CHÚ Ý:

- Vì sự an toàn của bạn, nên mang xe đến các ĐLPP và XDV của VinFast để thực hiện kiểm tra và bảo dưỡng.
- Với quãng đường trên HMI đọc được cao hơn quãng đường được đề cập trên lịch bảo dưỡng thì lặp lại chu kỳ bảo dưỡng như trên.
- Việc bảo dưỡng nên được thực hiện thường xuyên hơn nếu bạn thường lái xe trong điều kiện ẩm ướt, bụi, nước, lên dốc, đường xấu...

6.2. Những nguyên tắc bảo dưỡng cơ bản

6.2.1. Kiểm tra phanh trước và sau

Nên kiểm tra độ mòn của phanh trước và sau định kỳ theo lịch bảo dưỡng và bôi trơn định kỳ.

Má phanh trước:

Mỗi má phanh đều có rãnh báo độ mòn má phanh (1), giúp kiểm tra độ mòn má phanh mà không phải tháo phanh ra. Để kiểm tra độ mòn má phanh, hãy kiểm tra rãnh báo độ mòn. Nếu má phanh bị mòn tới mức rãnh báo gần như biến mất, hãy mang xe đến ĐLPP và XDV của VinFast để được thay bộ má phanh mới.

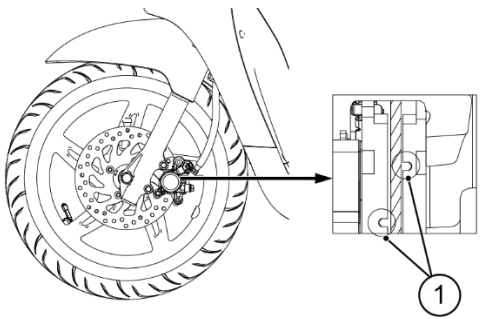

Guốc phanh sau:

Kiểm tra độ mòn của guốc phanh dựa trên hành trình tự do của tay phanh. Nếu hiệu quả phanh giảm, cần mang xe đến ĐLPP và XDV của VinFast để được kiểm tra và thay thế guốc phanh mới.

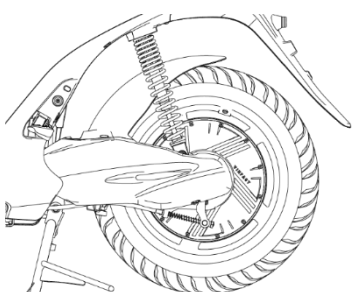

6.2.2. Kiểm tra mức dầu phanh

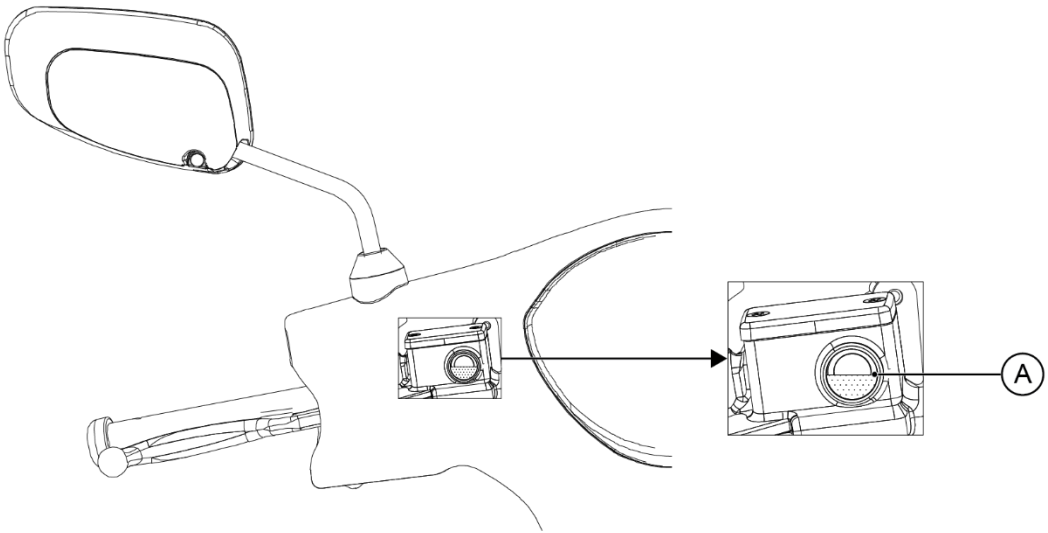

Không để dầu phanh tụt xuống dưới ngưỡng (A).

Dầu phanh khuyến cáo sử dụng: DOT 4

⚠ CẢNH BÁO!

Việc bảo dưỡng không đúng cách có thể làm giảm tính năng phanh. Hãy chú ý những điểm sau:

- Dầu phanh không đủ sẽ dẫn tới tình trạng không khí lọt vào hệ thống phanh và làm giảm hiệu quả phanh.
- Vệ sinh sạch nắp châm dầu trước khi tháo ra. Chỉ sử dụng dầu phanh DOT4 trong bình đậy kín.
- Chỉ sử dụng dầu phanh khuyến cáo để tránh làm mòn gioăng cao su, gây ra rò rỉ dầu phanh.
- Bổ sung bằng dầu phanh cùng loại. Bổ sung dầu phanh khác ngoài loại DOT4 sẽ gây ra phản ứng hóa học độc hại.
- Khi bổ sung dầu, không để nước lọt vào bình chứa. Nước sẽ làm giảm đáng kể điểm sôi của dầu phanh do sự hóa hơi.

CHÚ Ý: *Dầu phanh có thể ăn mòn bề mặt được sơn và chi tiết nhựa. Lau sạch ngay những chỗ dầu phanh tràn ra.*

Khi má phanh bị mòn, thông thường dầu phanh sẽ dần dần giảm. Mức dầu phanh thấp sẽ chỉ báo cho biết má phanh bị mòn và/hoặc rò rỉ hệ thống phanh, do đó hãy kiểm tra kỹ tình trạng mòn má phanh và rò rỉ hệ thống phanh. Nếu mức dầu phanh giảm đột ngột, hãy đến ĐLPP và XDV của VinFast để kiểm tra nguyên nhân trước khi lái xe.

Khi thay bộ má phanh mới, cần kiểm tra lại mức dầu phanh và điều chỉnh lại mức dầu phanh.

6.2.3. Thay dầu phanh

Nên đến ĐLPP và XDV của VinFast để kiểm tra và thay thế dầu phanh theo lịch trình bảo dưỡng và bôi trơn quy định.

6.2.4. Kiểm tra và bôi trơn tay phanh trái-phải

Hoạt động của tay phanh (trái/phải) phải được kiểm tra trước mỗi lần vận hành xe và nên bôi trơn chốt xoay (A) nếu cần thiết.

Chất bôi trơn khuyến cáo: **Mỡ bôi trơn**

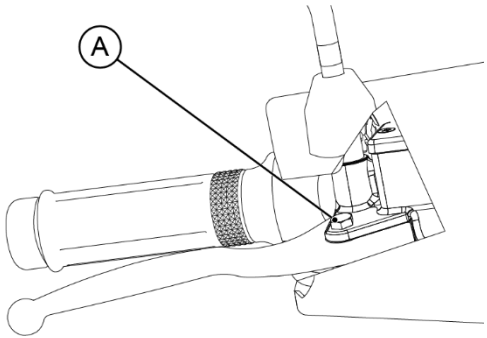

6.2.5. Kiểm tra độ rơ của tay phanh

Kiểm tra độ rơ của tay phanh phải

Khi bóp phanh, không nên có độ rơ tự do ở cuối tay phanh. Nếu xảy ra, hãy liên hệ ĐLPP và XDV của VinFast để kiểm tra hệ thống phanh.

⚠ CẢNH BÁO!
Cảm giác mềm bất thường khi bóp phanh là dấu hiệu cho thấy khí lọt vào dầu phanh. Khi đó bạn phải mang xe tới ĐLPP và XDV của VinFast để kiểm tra và xả khí trước khi sử dụng. Vì khí trong dầu phanh làm giảm tính năng phanh và có thể làm mất điều khiển và gây tai nạn.

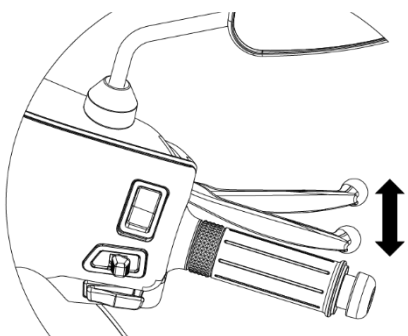

Kiểm tra độ rơ của tay phanh trái

Đo độ rơ của tay phanh trái như hình minh họa.

Độ rơ tự do của tay phanh trái (1): 5~7 mm.

Phải kiểm tra định kỳ độ rơ tự do, nếu cần thì căn chỉnh lại.

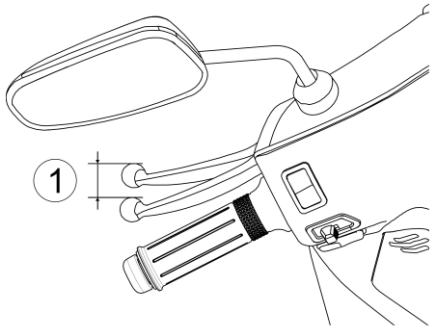

Để tăng độ rơ tự do của tay phanh trái, xoay đai ốc (2) chỉnh theo hướng (A).

Để giảm độ rơ tự do của tay phanh trái, xoay đai ốc (2) chỉnh theo hướng (B).

⚠ CẢNH BÁO!
Nếu như không căn chỉnh được theo hướng dẫn trên, hãy mang xe đến ĐLPP và XDV của VinFast để kiểm tra và chỉnh lại.

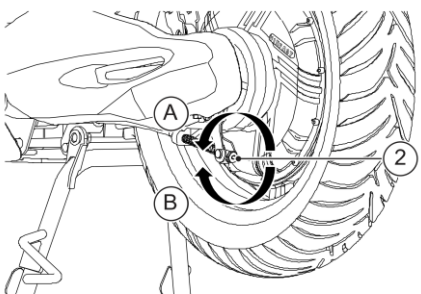

6.2.6. Kiểm tra bu-lông giữ cụm phanh sau

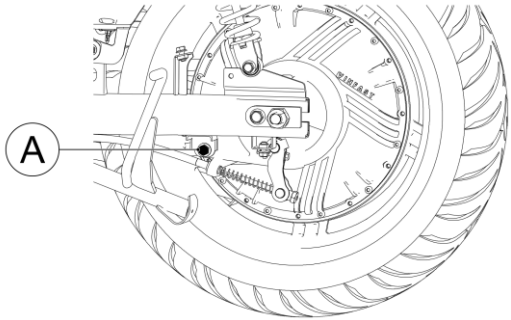

Kiểm tra định kỳ theo lịch bảo dưỡng và đảm bảo lực siết bu-lông (A) giữ cụm phanh sau đúng tiêu chuẩn.

Lực siết tiêu chuẩn: **5 - 8 Nm**.

6.2.7. Công tắc đèn phanh

Đèn phanh thường chỉ được kích hoạt khi bóp phanh, nên sẽ bật sáng trước khi phanh có hiệu lực. Nếu đèn phanh không sáng khi bóp phanh, bạn nên mang đến ĐLPP và XDV của VinFast.

6.2.8. Đèn/còi/công tắc/đồng hồ

Kiểm tra chức năng hoạt động cơ bản của hệ thống đèn, còi, công tắc, HMI theo lịch trình bảo dưỡng.

Góc chiếu đèn pha có thể điều chỉnh, vặn vít điều chỉnh đèn (B) thông qua lỗ (A) để điều chỉnh góc chiếu của đèn.

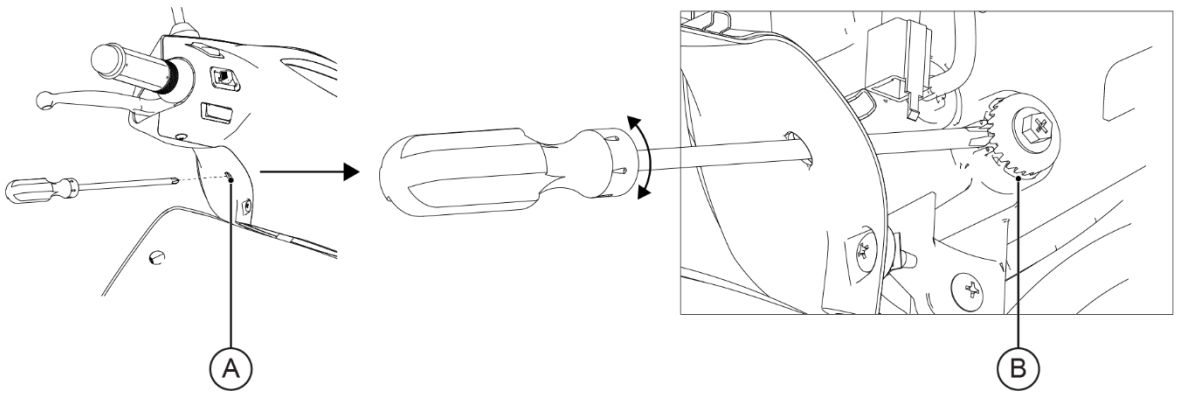

6.2.9. Kiểm tra cổng sạc xe/giắc kết nối pin

Kiểm tra ngoại quan, tình trạng hoạt động, dấu hiệu oxy hóa hoặc dị vật của các cổng sạc xe, giắc kết nối pin. Nếu có dấu hiệu hư hỏng hoặc hoạt động bất thường, hãy mang xe đến ĐLPP và XDV của VinFast để được kiểm tra và xử lý kịp thời.

6.2.10. Kiểm tra giảm xóc trước

Tình trạng hoạt động của giảm xóc trước cần phải được kiểm tra định kỳ như quy định trong lịch hướng dẫn bảo dưỡng định kỳ.

Kiểm tra tình trạng:

- Kiểm tra bề mặt ống nhún xem có bị hư hỏng không, có rò rỉ dầu giảm chấn không.

Kiểm tra hoạt động:

- Dựng xe trên bề mặt bằng phẳng và giữ xe thẳng đứng. Lưu ý giữ xe chắc chắn để tránh nguy hiểm do xe bị đổ.
- Trong khi bóp phanh trước, nhún giảm xóc lên xuống vài lần để xem hoạt động nhún và hồi có trơn tru, êm ái không.

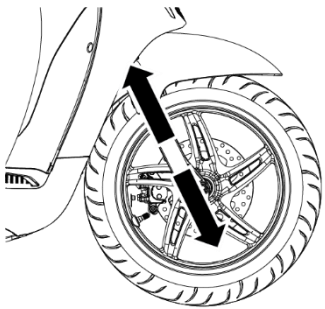

CHÚ Ý: *Nếu phát hiện có sự hư hỏng hay bất cứ sự hoạt động bất thường nào của giảm xóc trước, hãy đến ĐLPP và XDV của VinFast để kiểm tra.*

6.2.11. Bánh trước

⚠ CẢNH BÁO!
Giữ chắc chắn để tránh nguy hiểm do xe đổ.

Kiểm tra lực siết tiêu chuẩn:

Đai ốc trục: **40 - 45 Nm**.

6.2.12. Bánh sau

Kiểm tra lực siết tiêu chuẩn:

Đai ốc trục: **80 - 100 Nm.**

6.2.13. Lốp xe

Lốp xe và áp suất lốp

Lốp xe là bộ phận tiếp xúc duy nhất giữa xe và mặt đường. Sự an toàn ở mọi điều kiện lái xe phụ thuộc vào diện tích tiếp xúc của lốp xe với mặt đường. Do đó, cần đặc biệt chú ý đến tình trạng lốp khi cần thiết.

Áp suất bơm lốp: Áp suất bơm lốp cần phải được kiểm tra và điều chỉnh trước khi lái.

⚠ CẢNH BÁO!

Vận hành xe với lốp xe không đúng tiêu chuẩn sẽ gây ra nguy cơ mất an toàn cho người sử dụng do mất kiểm soát.

Kiểm tra lốp bằng mắt thường và sử dụng đồng hồ đo áp suất để đo áp suất lốp ít nhất một lần mỗi tháng hay bất cứ khi nào thấy lốp bị non hơi. Luôn kiểm tra áp suất khi lốp nguội.

⚠ CẢNH BÁO!

Không vận hành xe quá tải trọng cho phép. Việc điều khiển xe quá tải trọng có thể gây mất an toàn và ảnh hưởng đến chất lượng của xe.

Kiểm tra lốp xe

Nên kiểm tra kỹ lốp xe trước mỗi lần vận hành. Nếu rãnh ta-lông xuất hiện các đường chéo ngang (độ sâu tối thiểu rãnh ta-lông), nếu đinh hay mảnh vỡ sắc nhọn đâm vào lốp xe, hãy đến ĐLPP và XDV của VinFast để thay lốp xe mới ngay lập tức.

Độ sâu tối thiểu rãnh ta-lông (trước và sau): **0,8 mm**

1. Thành lốp
2. Vị trí chỉ thị độ mòn của lốp
3. Độ sâu rãnh ta-lông

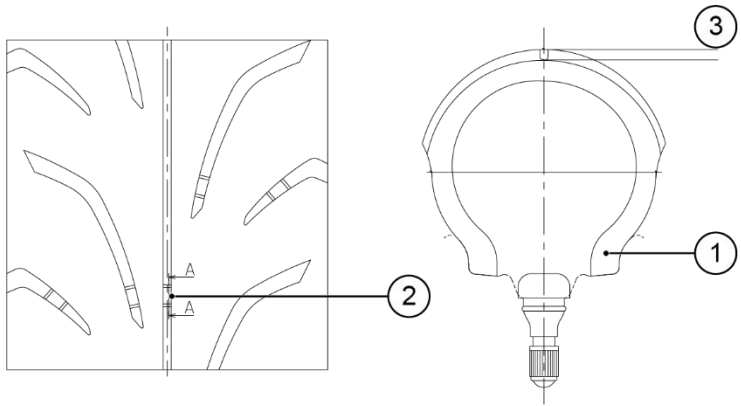

⚠ CẢNH BÁO!

Hãy đến ĐLPP và XDV của VinFast để thay lốp xe đã bị mòn quá mức. Sử dụng lốp mòn quá mức sẽ làm giảm tính ổn định của xe và dễ dẫn đến mất kiểm soát.

Việc thay toàn bộ bánh xe và các chi tiết liên quan đến phanh nên do ĐLPP và XDV của VinFast thực hiện vì chúng tôi có kỹ năng và kinh nghiệm chuyên môn để thực hiện việc đó.

Lái xe ở tốc độ vừa phải sau khi thay lốp vì bề mặt lốp phải “quen với” mặt đường để phát huy các đặc tính tối ưu.

ⓘ Thông tin về lốp

Mẫu xe này được trang bị lốp không săm và van khí lốp.

Lốp xe bị lão hóa ngay cả khi không được sử dụng hoặc ít sử dụng. Vết nứt rãnh ta-lông và cao su thành lốp, đôi khi kèm theo biến dạng cốt lốp, chính là bằng chứng của sự lão hóa lốp. Tình trạng lốp xe cũ và bị lão hóa sẽ được các chuyên gia kiểm tra để xác định chắc chắn xem có thể còn phù hợp để sử dụng trong tương lai hay không.

6.2.14. Vành mâm đúc

Để phát huy tối đa tính năng hoạt động, độ bền, sự an toàn khi vận hành xe, nên lưu ý một số điểm sau đây liên quan đến vành bánh xe.

- Vành xe nên được kiểm tra trước mỗi lần vận hành xem có nứt hay cong gì không. Nếu có hư hại, hãy mang xe đến ĐLPP và XDV của VinFast để thay mới. Không được thực hiện bất kỳ sửa chữa nào đối với vành bánh xe. Nên thay vành xe đã bị nứt hoặc biến dạng.
- Nên cân chỉnh vành xe sau mỗi lần thay lốp hoặc thay mới vành bánh xe. Vành xe đảo sẽ gây khó điều khiển, giảm tính năng hoạt động, giảm tuổi thọ của lốp.

6.2.15. Kiểm tra vòng bi bánh xe

Ổ bi bánh xe trước và sau phải được kiểm tra định kỳ theo lịch bảo dưỡng và bôi trơn quy định. Nếu thấy moay-ơ bánh xe bị rơ lỏng hay quay bánh xe không trơn tru, hãy mang xe đến ĐLPP và XDV của VinFast để kiểm tra ổ bi.

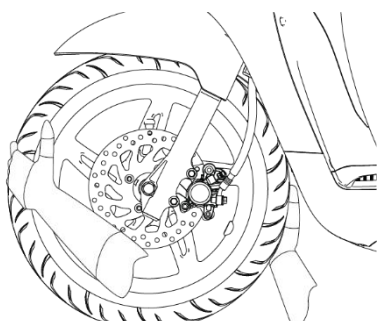

6.2.16. Kiểm tra và bôi trơn chân chống giữa và chân chống cạnh

Hoạt động của chân chống giữa và chân chống cạnh phải được kiểm tra mỗi lần vận hành xe. Các chốt xoay (A) và (B), bề mặt tiếp xúc phải được bôi trơn nếu cần thiết.

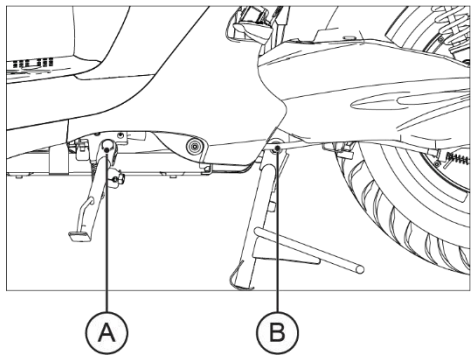

⚠ CẢNH BÁO!

Nếu chân chống giữa hoặc chân chống cạnh gập lên, hạ xuống không trơn tru, hãy đem xe đến ĐLPP và XDV của VinFast để được kiểm tra, sửa chữa. Nếu chân chống giữa hoặc chân chống cạnh không được gập lên và vẫn tiếp xúc với mặt đất sẽ làm cho người điều khiển xe bị chi phối và mất kiểm soát.

Chất bôi trơn khuyến cáo: **Mỡ bôi trơn**

6.2.17. Kiểm tra cổ phốt

Nếu bộ bi, bát phốt bị mòn, rơ lỏng có thể gây nguy hiểm. Vì vậy, hoạt động của cổ phốt phải được kiểm tra định kỳ theo lịch bảo dưỡng và bôi trơn theo quy định.

Quy trình kiểm tra:

- Dựng xe lên bằng chân chống giữa. Lưu ý giữ xe chắc chắn để tránh nguy hiểm do xe bị đổ.
- Dùng hai tay nắm đầu dưới của ống giảm xóc, lắc về phía trước và sau. Nếu cảm thấy có độ rơ lỏng, hãy mang xe đến ĐLPP và XDV của VinFast để kiểm tra và sửa chữa.

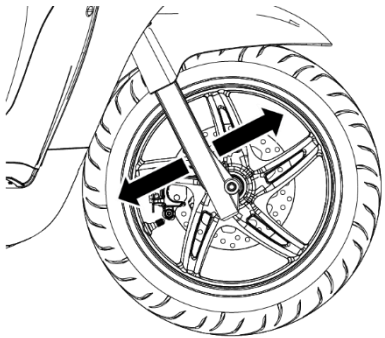

6.2.18. Pin Lithium-ion

Trong quá trình sử dụng xe, việc đi vào những điều kiện đường xóc có thể làm ảnh hưởng đến pin Lithium-ion và các tình trạng lắp ráp cực pin Lithium-ion bị thay đổi.

Do vậy pin Lithium-ion cần được kiểm tra định kỳ tình trạng bên ngoài.

Hãy định kỳ mang xe đến ĐLPP và XDV của VinFast để kiểm tra hệ thống pin Lithium-ion.

7. XỬ LÝ SỰ CỐ

Đối với hầu hết các lỗi đơn giản, người dùng chỉ cần sử dụng ứng dụng điện thoại để đọc lỗi và nhận hướng dẫn xử lý sự cố.

7.1. Cụm đồng hồ đa chức năng HMI hiện biểu tượng lỗi

- Xem các mã lỗi hiển thị trên cụm đồng hồ HMI.
- Dùng ứng dụng điện thoại để đọc lỗi và nhận hướng dẫn.
- Khuyến cáo nên mang xe đến ĐLPP và XDV ủy quyền của VinFast để được xử lý.

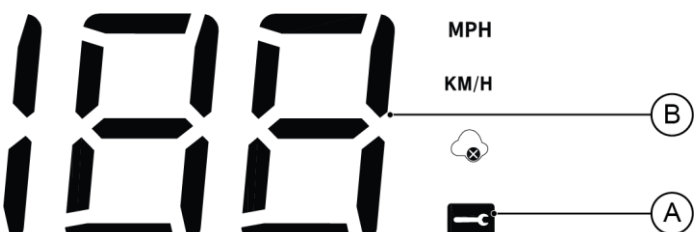

Nếu hệ thống tự chẩn đoán phát hiện ra lỗi, biểu tượng cảnh báo lỗi (A) sẽ hiển thị trên cụm đồng hồ đa chức năng.

Mã lỗi sẽ được hiển thị tại vị trí (B). Vui lòng tham khảo bảng mã lỗi bên dưới.

Bảng mã lỗi

Mã lỗi	Mô tả	Mã lỗi	Mô tả
10	Lỗi tay ga	37	BMS bảo vệ quá nhiệt khi xả
12	Lỗi phần cứng MCU	38	BMS bảo vệ do nhiệt độ quá thấp khi xả
13	Lỗi cảm biến tốc độ động cơ	40	Bảo vệ quá áp không phục hồi
14	Điện áp cấp vào MCU quá thấp	41	Bảo vệ thấp áp không phục hồi
15	Điện áp cấp vào MCU quá cao	42	BMS bảo vệ quá dòng nạp Pack không phục hồi
16	MCU bảo vệ quá nhiệt	43	BMS bảo vệ quá dòng xả Pack không phục hồi
17	MCU bảo vệ quá dòng	44	BMS bảo vệ quá nhiệt khi nạp không phục hồi
18	Động cơ bị kẹt	45	BMS bảo vệ quá nhiệt khi xả không phục hồi
19	Lỗi cảm biến nhiệt độ MCU	46	BMS bảo vệ quá dòng Pre-discharge
20	Lỗi bộ nhớ EEPROM MCU	47	BMS bảo vệ ngắn mạch đầu ra
25	Ngắn mạch motor	48	Lỗi phần cứng khối pin Lithium-ion
26	Ngắn mạch MCU	49	Bảo vệ quá nhiệt CD-FET
30	BMS bảo vệ quá áp khối pin Lithium-ion	50	Mất tín hiệu MCU
31	BMS bảo vệ thấp áp khối pin Lithium-ion	51	Mất tín hiệu BMS

Mã lỗi	Mô tả	Mã lỗi	Mô tả
32	BMS bảo vệ quá dòng nạp khối pin Lithium-ion	57	Chập mạch chân điều khiển DC-DC và MCU của SCU
33	BMS bảo vệ quá dòng xả khối pin Lithium-ion	66	Xe bị VinFast khóa
34	BMS bảo vệ quá nhiệt khi nạp	68	Mất tín hiệu HMI
35	BMS bảo vệ do nhiệt độ quá thấp khi nạp	92	HMI mất tín hiệu CAN của hệ thống
36	Lỗi điện áp thấp toàn Pack của BMS		

7.2. Vặn ga xe không chạy

- Kiểm tra chỉ thị chế độ Parking, chỉ thị phanh điện và chân chống cạnh trên HMI.
- Kiểm tra xem đã rút sạc khỏi xe chưa.

7.3. Không khởi động được xe

Bật điện xe nhưng xe không có phản hồi gì:

- Tắt khóa điện đi, kết nối bộ sạc với xe, sau đó thử khởi động lại.
- Nếu không thành công, bạn hãy liên hệ hỗ trợ kỹ thuật.

7.4. HMI hiện mã lỗi 14

- Tắt xe, tháo giắc kết nối pin, chờ sau 40 giây rồi cắm giắc kết nối pin lại, bật khóa điện và kiểm tra xem đã hết lỗi chưa.
- Nếu vẫn còn lỗi, bạn hãy mang xe đến XDV của VinFast để được kiểm tra.

8. CHĂM SÓC VÀ BẢO QUẢN XE

8.1. Chăm sóc xe

Thường xuyên vệ sinh và đánh bóng xe để duy trì tuổi thọ của xe. Một chiếc xe được vệ sinh sạch sẽ có thể dễ dàng phát hiện ra các vấn đề trục trặc.

Muối biển hoặc sương muối trên đường đi có thể làm tăng khả năng gỉ sét cho xe. Do vậy, luôn nhớ phải rửa xe sạch sẽ sau khi đi trên những đoạn đường gần biển hoặc có sương muối.

8.2. Rửa xe

Hãy để động cơ, bộ điều khiển động cơ, phanh, pin Lithium-ion và các chi tiết có nhiệt độ cao nguội hẳn trước khi rửa xe.

1. Loại bỏ bùn đất ra khỏi xe bằng vòi nước có áp suất thấp.

2. Nếu cần, hãy dùng một miếng xốp hoặc khăn mềm nhúng vào dung dịch tẩy rửa nhẹ để lau xe.

- Vệ sinh cụm đèn trước và các chi tiết bằng nhựa khác thật cẩn thận để tránh làm xước chúng.
- Tránh phun nước trực tiếp vào các chi tiết của hệ thống điện.

3. Xả sạch xe bằng nhiều nước và dùng giẻ mềm lau khô xe.

4. Sau khi xe đã được lau khô, hãy bôi trơn các chi tiết chuyển động trên xe.

- Chắc chắn rằng dầu bôi trơn không bám vào phanh hoặc lốp xe. Đĩa phanh, má phanh bị bám dầu bôi trơn sẽ làm giảm đáng kể hiệu quả phanh và có thể gây ra tai nạn.

5. Bôi một lớp dầu bảo quản để chống gỉ sét cho xe.

- Không sử dụng dầu bảo quản có chứa hóa chất hoặc chất tẩy rửa mạnh. Vì những chất này có thể làm hư hỏng các chi tiết kim loại và sơn nhựa trên xe. Không để dầu bảo quản bắn vào lốp xe và phanh.
- Nếu trên xe có các chi tiết sơn mờ, tránh không để dầu bảo quản bám vào các chi tiết đó.

CHÚ Ý:

- *Trước khi rửa xe, hãy bỏ các vật dụng dễ bị hư hỏng khi bị dính nước ra khỏi khoang chứa đồ dưới yên xe, ví dụ: đồ điện tử (sạc, điện thoại, laptop...), sách vở, tài liệu...*
- *Không phun nước trực tiếp vào các vị trí có phớt cao su như phớt trục động cơ, trục bánh trước.*
- *Không sử dụng vòi nước có áp lực cao để rửa xe.*
- *Làm khô phanh sau khi rửa xe.*
- *Không phun nước trực tiếp vào dưới yên xe.*
- *Không phun nước trực tiếp vào khu vực xung quanh cụm đèn trước, đèn báo rẽ, cụm đèn hậu, cụm công tắc trên tay lái, cảm biến chân chống cạnh, ổ khóa điện, khóa điều khiển RF.*
- *Không được bôi dầu bảo quản hoặc dầu làm bóng lên bề mặt các chi tiết sơn mờ.*
- *Rút chìa khóa, đóng nắp bảo vệ ổ khóa trước khi rửa xe.*

8.3. Lưu trữ xe dài hạn

- Khi có dự định cất giữ xe lâu ngày (trên 30 ngày), sạc/xả pin đến 80% dung lượng và tắt xe.
- Dung lượng pin sẽ giảm dần (rất chậm) theo thời gian. Kiểm tra dung lượng pin định kỳ một tháng một lần và sạc lại pin khi dung lượng giảm xuống 20%.
- Khi bạn muốn đưa xe ra sử dụng sau thời gian dài cất giữ, hãy liên lạc với trung tâm chăm sóc khách hàng để nhân viên kiểm tra kỹ tình trạng pin và có thể phải tiến hành bảo trì.
- Để kéo dài tuổi thọ pin, bạn nên cất giữ xe trong môi trường thoáng mát. Môi trường nóng trên 40°C sẽ làm giảm tuổi thọ của pin.

CHÚ Ý: *Không nên cất giữ xe khi dung lượng pin nhỏ hơn 20%. Cất giữ pin khi dung lượng nhỏ hơn 20% trong thời gian dài có thể khiến pin bị hư hỏng hoàn toàn và bị từ chối bảo hành.*

8.4. Vận chuyển xe

Nếu cần phải vận chuyển xe, nên sử dụng ô tô chuyên chở hoặc ô tô tải có sàn phẳng, ô tô có trang bị thang tải hoặc thang nâng xe và có dây chằng chắc chắn. Không được kéo rê xe một bánh hoặc hai bánh trên đường.

⚠ CẢNH BÁO!
Kéo rê xe trên đường có thể gây hư hỏng hoàn toàn hệ thống điện trên xe.

9. THÔNG SỐ KỸ THUẬT

9.1. Mã số nhận dạng phương tiện

Hãy ghi chép lại và cất cẩn thận các mã số nhận dạng phương tiện quan trọng. Số khung, số động cơ là thông tin có thể được sử dụng khi đi đăng ký xe. Các mã này cũng đặc biệt hữu ích khi bạn cần đặt phụ tùng ở các ĐLPP và XDV của VinFast hay cần tham khảo trong các trường hợp xe bị mất cắp.

SỐ KHUNG	
SỐ ĐỘNG CƠ	
SỐ KHÓA ĐIỆN/KHÓA CỔ XE	

9.1.1. Số khung

Số khung được đóng trên khung phía dưới yên xe ở vị trí (A) như hình vẽ.

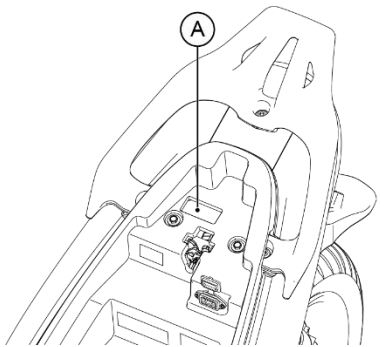

9.1.2. Số động cơ

Số động cơ được khắc ở vị trí (B) bên phải thân của động cơ.

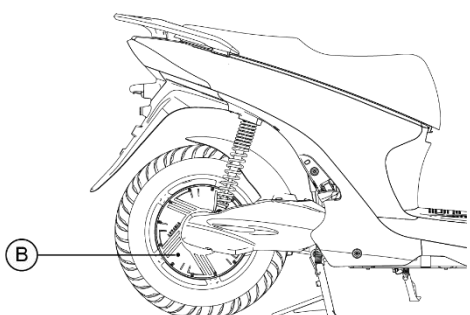

9.1.3. Số khóa điện/khóa cổ xe

Số khóa điện/khóa cổ xe là chuỗi ký tự khắc trên thân chìa khóa của bộ khóa điện/khóa cổ xe, được dùng để sao chép chìa khóa khi cần thiết.

9.2. Thông số kỹ thuật

ĐỘNG CƠ	
Loại động cơ	Động cơ điện một chiều không chổi than
Bộ điều khiển	Bộ điều khiển động cơ hiệu suất cao, phanh tái sinh
Vận tốc lớn nhất	70 km/h
HỆ THỐNG PIN LITHIUM-ION	
Loại pin	Lithium-ion
Dung lượng danh định	40 Ah
Khối lượng trung bình	18±2 kg
Điện áp danh định	60,8 V
Thời gian sạc tiêu chuẩn (Thời gian sạc tùy tình trạng của pin như mức điện áp khi bắt đầu sạc và độ chai)	6,5 giờ
TRUYỀN ĐỘNG	
Bộ truyền động	Truyền động trực tiếp
HỆ THỐNG KHUNG/GIẢM XÓC/PHANH	
Giảm xóc trước	Có
Giảm xóc sau	Có

Phanh trước	Đĩa
Phanh sau	Tang trống
KÍCH THƯỚC CƠ BẢN	
Khoảng cách trục bánh trước-sau	1320 mm
Dài x Rộng x Cao	1920 x 694 x 1140 mm
Khoảng sáng gầm xe	141 mm
Chiều cao yên	780 mm
KHỐI LƯỢNG	
Khối lượng bản thân (xe và pin)	102 kg
Tải trọng cho phép (bao gồm người lái, người ngồi sau và các vật dụng kèm theo)	130 kg
Số người cho phép chở (người lái và người ngồi sau)	02 người
Khối lượng toàn bộ	232 kg
BÁNH XE	
Bánh trước (kích cỡ, áp suất)	90/90-14; 200 kPa
Bánh sau (kích cỡ, áp suất)	120/70-14; 225 kPa

(*) Thông số kỹ thuật chỉ mang tính tham khảo và chỉ mới nhất tại thời điểm phát hành. Bất kỳ sửa đổi nào được thực hiện sau khi phát hành phiên bản này sẽ được cập nhật trên hướng dẫn sử dụng trực tuyến. Dữ liệu cụ thể về xe có thể thay đổi so với các số liệu đã công bố dựa trên tùy chọn hoặc phụ kiện đã chọn.

VINFAST

Cùng bạn bứt phá mọi giới hạn

1900 23 23 89

vinfastauto.com